Модульные клеммы для печатных плат 2,5 мм²

CAGE CLAMP®

Шаг контактов 5/5,08 мм / 0,2 дюйма		Шаг контактов 7,5/7,62 мм / 0,3 дюйма		Шаг контактов 10/10,16 мм / 0,4 дюйма	
0,08 – 2,5 мм²	AWG 28 – 12	0,08 – 2,5 мм²	AWG 28 – 12	0,08 – 2,5 мм²	AWG 28 – 12
320 В / 4 кВ / 2, 24 А	300 В / 10 А	630 В / 6 кВ / 2, 24 А	300 В / 10 А	1000 В / 8 кВ / 2, 24 А	300 В / 10 А

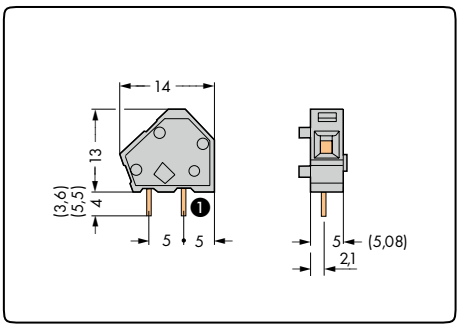

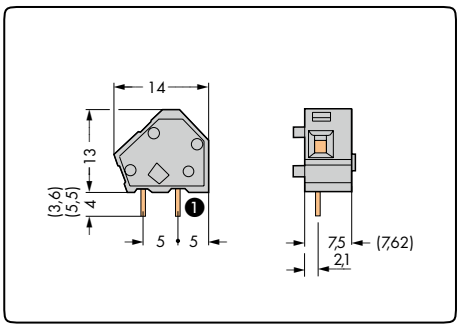

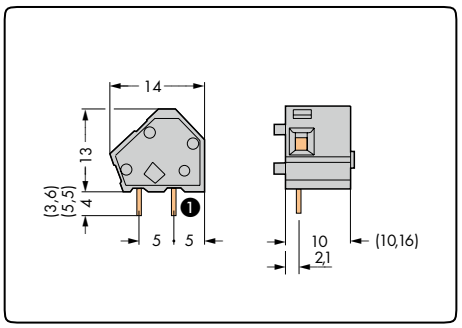

❶ Расположение выводов под пайку для модульной клеммы

Цвет	Артикул	Артикул	Упак. единица
Модульные клеммы			
1 вывод под пайку/полюс		**2 вывода под пайку/полюс**	
серые	**236-101**	**236-401**	600 (6 x 100)
красные	**236-710**	**236-740**	600 (6 x 100)
желтые	**236-711**	**236-741**	600 (6 x 100)
темно-серые	**236-712**	**236-742**	600 (6 x 100)
светло-серые	**236-713**	**236-743**	600 (6 x 100)
синие	**236-714**	**236-744**	600 (6 x 100)
зеленые	**236-715**	**236-745**	600 (6 x 100)
оранжевые	**236-716**	**236-746**	600 (6 x 100)
светло-зеленые	**236-717**	**236-747**	600 (6 x 100)
фиолетовые	**236-894**	**236-891**	600 (6 x 100)
черные	**236-854**	**236-851**	600 (6 x 100)
коричневые	**236-884**	**236-881**	600 (6 x 100)
Ex e II	**236-743/999-950**		

Цвет	Артикул	Артикул	Упак. единица
Модульные клеммы			
1 вывод под пайку/полюс		**2 вывода под пайку/полюс**	
серые	**236-201**	**236-501**	400 (4 x 100)
темно-серые	**236-722**	**236-752**	400 (4 x 100)
светло-серые	**236-723**	**236-753**	400 (4 x 100)
❶ синие	**236-724**	**236-754**	400 (4 x 100)
зеленые	**236-725**	**236-755**	400 (4 x 100)
оранжевые	**236-726**	**236-756**	400 (4 x 100)
светло-зеленые	**236-727**	**236-757**	400 (4 x 100)
черные	**236-855**	**236-852**	400 (4 x 100)
коричневые	**236-885**	**236-882**	400 (4 x 100)
Ex e II	**236-753/999-950**		
❶ Подходит для применений Ex i			

Цвет	Артикул	Артикул	Упак. единица
Модульные клеммы			
1 вывод под пайку/полюс		**2 вывода под пайку/полюс**	
серые	**236-301**	**236-601**	300 (3 x 100)
темно-серые	**236-732**	**236-762**	300 (3 x 100)
светло-серые	**236-733**	**236-763**	300 (3 x 100)
❶ синие	**236-734**	**236-764**	300 (3 x 100)
зеленые	**236-735**	**236-765**	300 (3 x 100)
оранжевые	**236-736**	**236-766**	300 (3 x 100)
светло-зеленые	**236-737**	**236-767**	300 (3 x 100)
черные	**236-856**	**236-853**	300 (3 x 100)
Ex e II	**236-763/999-950**		
❶ Подходит для применений Ex i			

Суффикс артикула для 2 выводов под пайку/полюс, выводы под пайку длиной 3,6 мм: . . . - . . . /334-000

Суффикс артикула для 2 выводов под пайку/полюс, выводы под пайку длиной 5,5 мм: . . . - . . . /332-000

Торцевые пластины для Серии 236,

защелкивающиеся, толщина 1 мм / 0,039 дюймов

Цвет	Артикул	Упак. единица
серые	**236-100**	100
темно-серые	**236-200**	100
светло-серые	**236-300**	100
синие	**236-400**	100
зеленые	**236-500**	100
оранжевые	**236-600**	100
светло-зеленые	**236-700**	100
красные	**236-800**	100
черные	**236-850**	100

Другие цвета — по запросу

WAGO®

Клеммные колодки для печатных плат 2,5 мм²

CAGE CLAMP®

Шаг контактов 5/5,08 мм / 0,2 дюйма		Шаг контактов 7,5/7,62 мм / 0,3 дюйма		Шаг контактов 10/10,16 мм / 0,4 дюйма	
0,08 – 2,5 мм²	AWG 28 – 12	0,08 – 2,5 мм²	AWG 28 – 12	0,08 – 2,5 мм²	AWG 28 – 12
320 В / 4 кВ / 2, 24 А	300 В / 10 А	630 В / 6 кВ / 2, 24 А	300 В / 10 А	1000 В / 8 кВ / 2, 24 А	300 В / 10 А

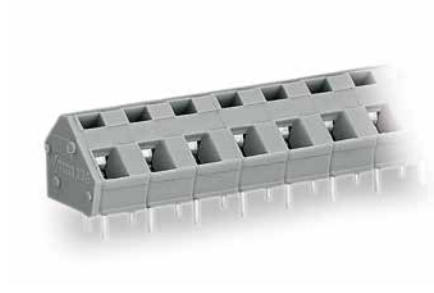

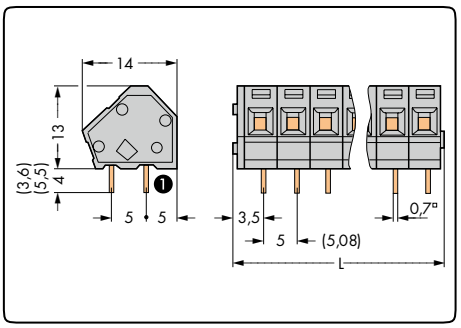

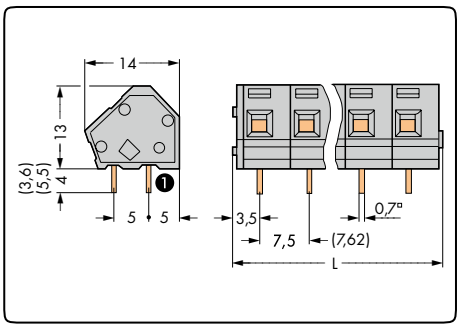

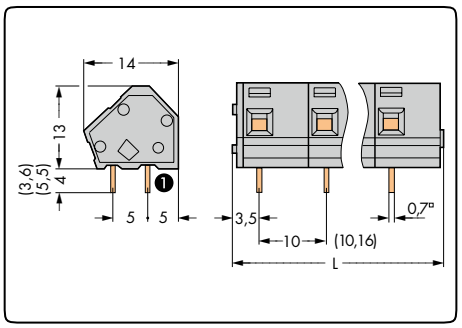

L = (кол-во полюсов x шаг контактов) + 2,3 мм

❶ Расположение вывода под пайку для модульной клеммы с 1 выводом под пайку (задняя сторона)

Кол-во пол.	Артикул	Артикул	Упак. единица	Кол-во пол.	Артикул	Артикул	Упак. единица	Кол-во пол.	Артикул	Артикул	Упак. единица
Клеммная колодка, 2 вывода под пайку/полюс, серая				**Клеммная колодка, 2 вывода под пайку/полюс, серая**				**Клеммная колодка, 2 вывода под пайку/полюс, серая**			
1 вывод под пайку/полюс		2 вывода под пайку/полюс		1 вывод под пайку/полюс		2 вывода под пайку/полюс		1 вывод под пайку/полюс		2 вывода под пайку/полюс	
2	**236-102**	**236-402**	420 (4 x 105)	2	**236-202**	**236-502**	280 (4 x 70)	2	**236-302**	**236-602**	200 (4 x 50)
3	**236-103**	**236-403**	280 (4 x 70)	3	**236-203**	**236-503**	200 (4 x 50)	3	**236-303**	**236-603**	140 (4 x 35)
4	**236-104**	**236-404**	220 (4 x 55)	4	**236-204**	**236-504**	140 (4 x 35)	4	**236-304**	**236-604**	100 (4 x 25)
6	**236-106**	**236-406**	140 (4 x 35)	6	**236-206**	**236-506**	100 (4 x 25)	6	**236-306**	**236-606**	80 (4 x 20)
8	**236-108**	**236-408**	100 (4 x 25)	8	**236-208**	**236-508**	80 (4 x 20)	8	**236-308**	**236-608**	60 (4 x 15)
12	**236-112**	**236-412**	80 (4 x 20)	12	**236-212**	**236-512**	40 (4 x 10)	12	**236-312**	**236-612**	40 (4 x 10)
16	**236-116**	**236-416**	60 (4 x 15)	16	**236-216**	**236-516**	40 (4 x 10)	16	**236-316**	**236-616**	20 (4 x 5)
24	**236-124**	**236-424**	40 (4 x 10)	24	**236-224**	**236-524**	20 (4 x 5)	24	**236-324**	**236-624**	20 (4 x 5)
36	**236-136**	**236-436**	20 (4 x 5)								
48	**236-148**	**236-448**	20 (4 x 5)								

Суффикс артикула для 2 выводов под пайку/полюс, выводы под пайку 3,6 мм: . . . - . . . /334-000

Суффикс артикула для 2 выводов под пайку/полюс, выводы под пайку 5,5 мм: . . . - . . . /332-000

Суффиксы артикулов для исполнений Ex e II и Ex i:

		Пример заказа:
○ Ex e II	. . . - . . . /**000-009/999-950** (исполнение Ex e II только для клеммных колодок для печатных плат с 2 выводами под пайку/полюс)	Клеммная колодка, шаг контактов 10/10,16 мм,
❶ Ex i	. . . - . . . /**000-006** (только для шагов контактов 7,5/7,62 мм и 10/10,16 мм)	8-полюсная, Ex e II: **236-608/000-009/999-950**

Суффиксы артикулов для цветных клеммных колодок:
(Объем выпуска и цены зависят от количества заказа)

● черные	. . . - . . . /**000-004**	**Пример заказа:**
❶ синие	. . . - . . . /**000-006**	Клеммная колодка, шаг контактов 5/5,08 мм
● темно-серые	. . . - . . . /**000-008**	2 вывода под пайку/полюс
○ светло-серые	. . . - . . . /**000-009**	8-полюсная, оранжевая: **236-408/000-012**
● оранжевые	. . . - . . . /**000-012**	
● светло-зеленые	. . . - . . . /**000-017**	
● зеленые	. . . - . . . /**000-023**	

По вопросам другой длины, цветов, цветных клеммных колодок или непосредственной маркировки обращайтесь к производителю.

WAGO®