Инструменты и пластины разгрузки натяжения

Инструмент для сборки	Инструмент для извлечения проводников	Пластина разгрузки натяжения

	№ для заказа	Упак. Единица
Монтажный инструмент, для вдавливания защелкивающихся монтажных ножек в монтажную панель и для легкой и безопасной установки заземляющих контактов	**294-199**	1

	№ для заказа	Упак. Единица
Инструмент для извлечения проводников, подходит для удаления проводников из контактов PUSH WIRE®	**206-294**	1

	№ для заказа	Упак. Единица
Пластина разгрузки натяжения, с фиксирующим зажимом, для многожильных кабелей: 1 с внешним диаметром 5,2 ... 12 мм		
◯ белые	**294-364**	50
Пластина разгрузки натяжения, с фиксирующим зажимом, для плоских кабелей и индивидуальных проводников: мин. 3 x 0,5 мм², макс 5 x 2,5 мм² или 7 x 1,5 мм²		
◯ белые	**294-384**	50

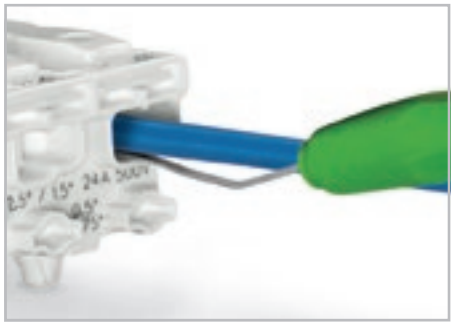

Для извлечения подсоединенного проводника
Заведите инструмент для извлечения проводников под проводник и вытяните его вместе с инструментом.

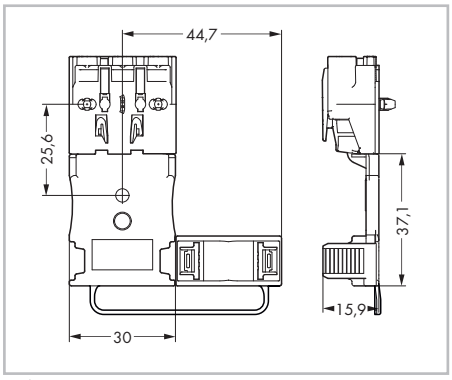

Габаритные размеры в мм