www.wgspb.ru
Цены, наличие на сайте

Клеммы для поверхностого монтажа с нажимными кнопками.

Шаг контактов 4 мм / 0,157 дюйма
0,2 – 0,75 мм² | **AWG 24 – 18**
160 В/2,5кВ/3
I_N 9 А
6 – 7 мм / 0,26 дюйма
❶ Допуски

Технические указания по эксплуатации

Цвет № пол.	№ для заказа	Упак. Единицы/ рулон
Клеммы для поверхностного монтажа с нажимными кнопками , упакованы в ленту на бобине,		
св.-серые		
◯ 1	**2060-401/998-404**	1500
◯ 2	**2060-402/998-404**	1000
◯ 3	**2060-403/998-404**	750
Диаметр рулона: 330 мм		

Габаритные размеры

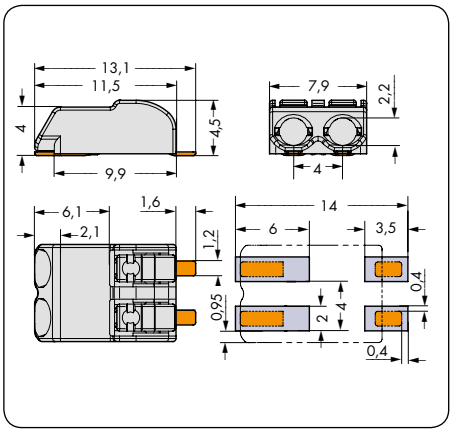

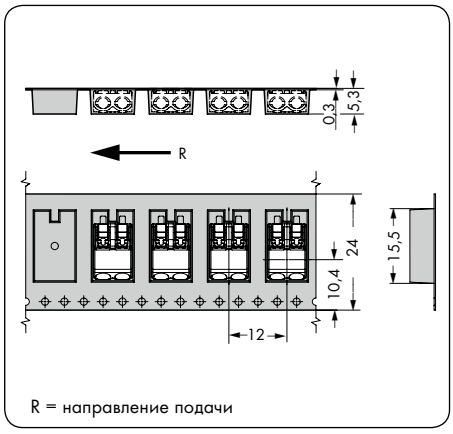

R = направление подачи

Подключение одножильных проводников путем вставки.

Вставка / извлечение тонких многожильных проводников нажатием на кнопку (напр., используя рабочий инстумент 233-335).

Вставка / извлечение проводников, с использованием шариковой ручки