Вилки
Мультиштекерная система (MCS)-MIDI Classic

Заказ на сайте
www.wgspb.ru

С выдвижными фланцами Шаг контактов 5 мм / 0,197 дюйма			
0,08 – 2,5 мм²	AWG 28 – 12		
320 В / 4 кВ / 2, 12 А	300 В / 15 А		

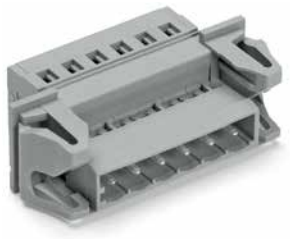

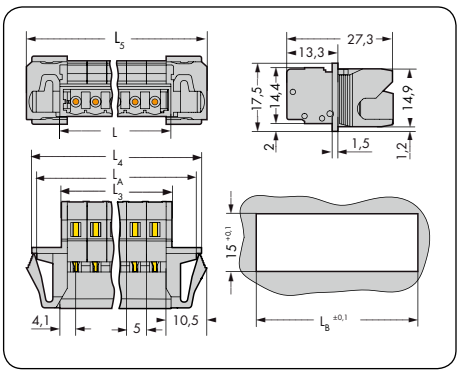

L = (кол-во полюсов – 1) x шаг контактов + 8,2 мм
L_3 = L – 0,2 мм
L_4 = L_3 + 15,2 мм
L_5 = L_3 + 18 мм
L_A = L_3 + 12,6 мм
L_B = L_3 + 13,2 mm

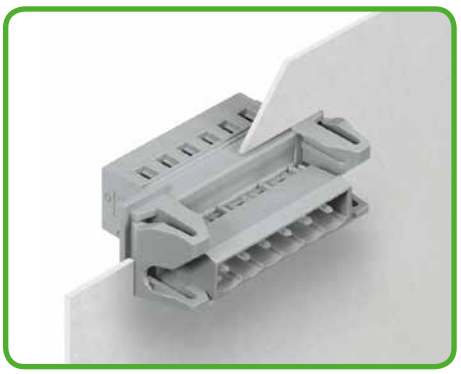

Вилки с распорными фланцами для сквозного монтажа, для пластин толщиной 0,5 - 2,5 мм

Кол-во пол.	Артикул	Упак. единица
Вилка с выдвижными фланцами, серая		
2	**231-602/114-000**	50
3	**231-603/114-000**	50
4	**231-604/114-000**	50
5	**231-605/114-000**	50
6	**231-606/114-000**	50
7	**231-607/114-000**	25
8	**231-608/114-000**	25
9	**231-609/114-000**	25
10	**231-610/114-000**	25
11	**231-611/114-000**	25
12	**231-612/114-000**	25
13	**231-613/114-000**	25
14	**231-614/114-000**	25
15	**231-615/114-000**	10
16	**231-616/114-000**	10
17	**231-617/114-000**	10
18	**231-618/114-000**	10
19	**231-619/114-000**	10
20	**231-620/114-000**	10
21	**231-621/114-000**	10
22	**231-622/114-000**	10
23	**231-623/114-000**	10
24	**231-624/114-000**	10

Другая длина — по запросу