Модульные клеммы для печатных плат 2,5 мм²

Шаг контактов 5/5,08 мм / 0,2 дюйма		Шаг контактов 7,5/7,62 мм / 0,3 дюйма		Шаг контактов 10/10,16 мм / 0,4 дюйма	
0,5 – 2,5 мм² «sol.»	AWG 20 – 12 «sol.»	0,5 – 2,5 мм² «sol.»	AWG 20 – 12 «sol.»	0,5 – 2,5 мм² «sol.»	AWG 20 – 12 «sol.»
320 В / 4 кВ / 2, 24 А	300 В / 10 А	630 В / 6 кВ / 2, 24 А	300 В / 10 А	1000 В / 8 кВ / 2, 24 А	300 В / 10 А

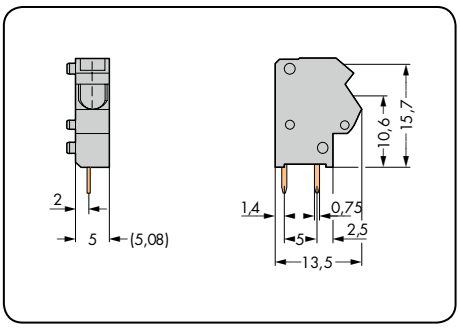

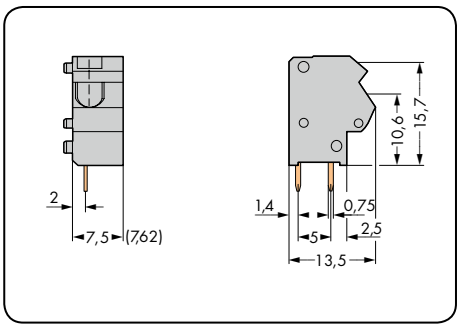

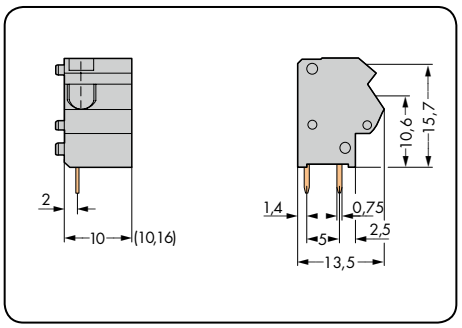

Цвет	Артикул	Упак. единица
Модульные клеммы, 2 вывода под пайку/полюс		
серые	**254-451**	500 (5 x 100)
темно-серые	**254-842**	500 (5 x 100)
светло-серые	**254-843**	500 (5 x 100)
синие	**254-844**	500 (5 x 100)
оранжевые	**254-846**	500 (5 x 100)
светло-зеленые	**254-847**	500 (5 x 100)

Цвет	Артикул	Упак. единица
Модульные клеммы, 2 вывода под пайку/полюс		
серые	**254-551**	400 (4 x 100)
темно-серые	**254-852**	400 (4 x 100)
светло-серые	**254-853**	400 (4 x 100)
1 синие	**254-854**	400 (4 x 100)
оранжевые	**254-856**	400 (4 x 100)
светло-зеленые	**254-857**	400 (4 x 100)
1 Подходит для исполнений Ex i		

Цвет	Артикул	Упак. единица
Модульные клеммы, 2 вывода под пайку/полюс		
серые	**254-651**	300 (3 x 100)
темно-серые	**254-862**	300 (3 x 100)
светло-серые	**254-863**	300 (3 x 100)
1 синие	**254-864**	300 (3 x 100)
оранжевые	**254-866**	300 (3 x 100)
светло-зеленые	**254-867**	300 (3 x 100)
1 Подходит для исполнений Ex i		

Торцевые пластины для серии 254,

защелкивающиеся,
толщина 1 мм / 0, 039 дюйма

Цвет	Артикул	Упак. единица
серые	**254-100**	100
темно-серые	**254-200**	100
светло-серые	**254-300**	100
синие	**254-400**	100
оранжевые	**254-600**	100
светло-зеленые	**254-700**	100

Другие цвета — по запросу

Клеммные колодки для печатных плат 2,5 мм²
Шаг контактов 5/5,08 мм, 7,5/7,62 мм, 10/10,16 мм
Серия 254

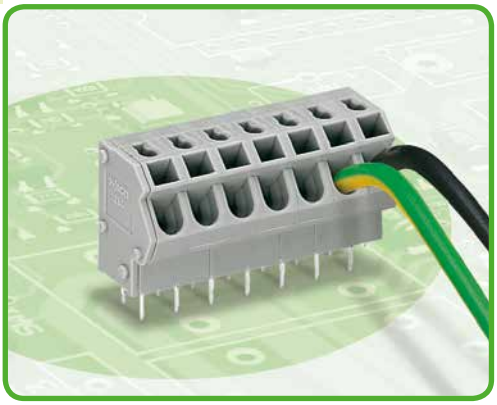

- Клеммные колодки с зажимом PUSH WIRE®, приводимым в действие при помощи отвертки.
- Зажим одножильных проводников и тонкожильных проводников с наконечником путем вставки
- Тестовый разъем для тестового штекера ∅ 2 мм
- Экономит место на печатной плате, всего 8,9 мм глубиной
- Подробнее о 2-проводном исполнении на сайте www.wago.com

Техническая информация:

Шаг контактов	5 - 5,08 мм / 0,2 дюйма			7,5/7,62 мм 0,3 дюйма			10 - 10,16 мм / 0,4 дюйма		
В соответствии с	МЭК/EN 60664-1			МЭК/EN 60664-1			МЭК/EN 60664-1		
Категория перенапряжения	III	III	II	III	III	II	III	III	II
Степень загрязнения	3	2	2	3	2	2	3	2	2
Номинальное напряжение	320 В	320 В	630 В	500 В	630 В	1000 В	630 В	1000 В	1000 В
Номинальное импульсное напряжение	4 кВ	4 кВ	4 кВ	6 кВ	6 кВ	6 кВ	8 кВ	8 кВ	8 кВ
Номинальный ток	24 А	24 А	24 А	24 А	24 А	24 А	24 А	24 А	24 А
Одобрения в соответствии с	UL/CSA			UL/CSA			UL/CSA		
Группа UL 1059	B	C	D	B	C	D	B	C	D
Номинальное напряжение	300 В	–	300 В	300 В	–	300 В	300 В	–	300 В
Номинальный ток UL	10 А	–	10 А	10 А	–	10 А	10 А	–	10 А
Номинальный ток CSA	10 А	–	10 А	10 А	–	10 А	10 А	–	10 А

Кривая допустимой токовой нагрузки

Шаг контактов: 5 мм / Размер проводника: 2,5 мм² «sol.»
На основании: EN 60512-5-2 / Коэффициент преобразователя: 1

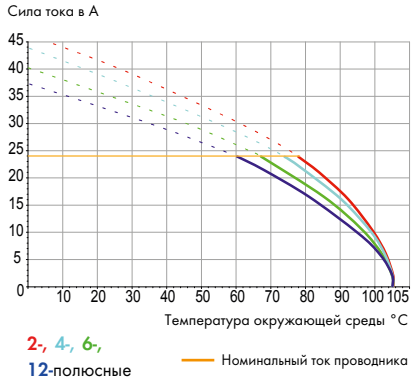

Информация о проводнике и выводах под пайку:

Технология соединения	PUSH WIRE®	
Размер проводника: одножил.	0,5 – 2,5 мм²	
Размер проводника: тонкопров.	0,5 – 1,5 мм²	(с изолированным наконечником)
Размер проводника: тонкопров.	0,5 – 1,5 мм²	(с неизолированным наконечником)
AWG	20 – 12 «sol.»	(12: THHN, THWN)
Длина снятия изоляции	10 – 12 мм / 0,39 – 0,47 дюйма	
Угол ввода проводника	45° к печатной плате	
Вывод под пайку: длина/ширина	4 мм / 0,5 x 0,75 мм	
Вывод под пайку: диаметр сверления	$1{,}1^{+0{,}1}$ мм	

Данные о материалах:

Группа материалов:	I
Изоляционный материал	Полиамид 6.6 (PA 6.6)
Класс воспламеняемости по UL 94	V0
Нижняя/верхняя границы температуры	-60°C / +105°C
Материал зажимной пружины	Хромникелиевая пружинная сталь (CrNi)
Материал контактов	Электролитическая медь (E_{Cu})
Контактное покрытие	с лужением

Принадлежности, серия 254

	Стр.
Маркировочные принадлежности	540 – 543
Рабочие инструменты	526 – 528
Тестовый штекер	538

Клеммные колодки для печатных плат 2,5 мм²

Шаг контактов 5/5,08 мм / 0,2 дюйма		Шаг контактов 7,5/7,62 мм / 0,3 дюйма		Шаг контактов 10/10,16 мм / 0,4 дюйма	
0,5 – 2,5 мм² «sol.»	AWG 20 – 12 «sol.»	0,5 – 2,5 мм² «sol.»	AWG 20 – 12 «sol.»	0,5 – 2,5 мм² «sol.»	AWG 20 – 12 «sol.»
320 В / 4 кВ / 2, 24 А	300 В / 10 А	630 В / 6 кВ / 2, 24 А	300 В / 10 А	1000 В / 8 кВ / 2, 24 А	300 В / 10 А

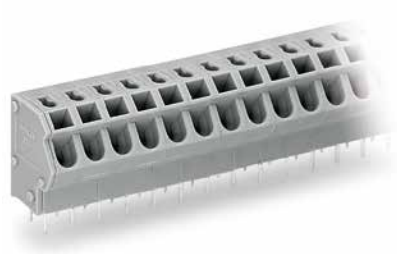

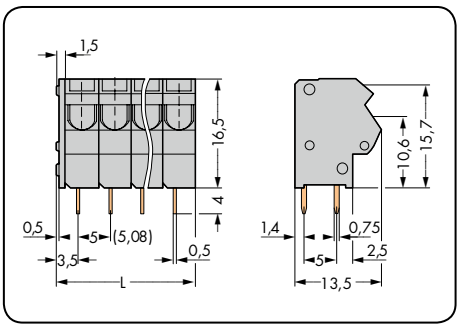

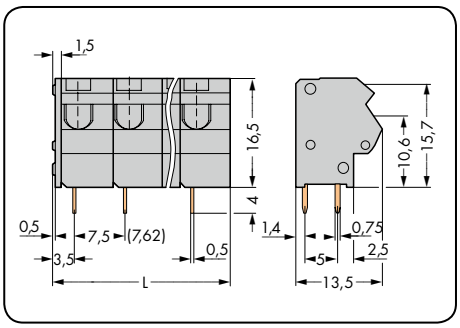

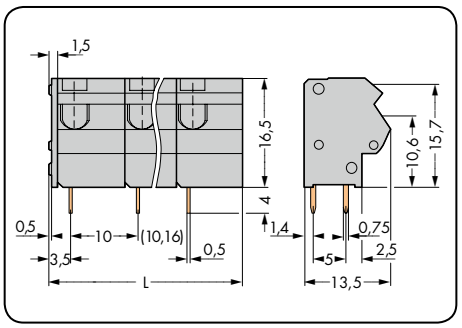

L = (кол-во полюсов x шаг контакта) - 1,5 мм

№ пол.	Артикул	Упак. единица	№ пол.	Артикул	Упак. единица	№ пол.	Артикул	Упак. единица
Клеммная колодка, 2 вывода под пайку/полюс, серая			**Клеммная колодка, 2 вывода под пайку/полюс,** серая			**Клеммная колодка, 2 вывода под пайку/полюс,** серая		
2	**254-452**	420 (4 x 105)	2	**254-552**	280 (4 x 70)	2	**254-652**	200 (4 x 50)
3	**254-453**	280 (4 x 70)	3	**254-553**	200 (4 x 50)	3	**254-653**	160 (4 x 40)
4	**254-454**	220 (4 x 55)	4	**254-554**	140 (4 x 35)	4	**254-654**	100 (4 x 25)
5	**254-455**	180 (4 x 45)	5	**254-555**	120 (4 x 30)	5	**254-655**	80 (4 x 20)
6	**254-456**	140 (4 x 35)	6	**254-556**	100 (4 x 25)	6	**254-656**	80 (4 x 20)
7	**254-457**	120 (4 x 30)	7	**254-557**	80 (4 x 20)	7	**254-657**	60 (4 x 15)
8	**254-458**	100 (4 x 25)	8	**254-558**	80 (4 x 20)	8	**254-658**	60 (4 x 15)
9	**254-459**	100 (4 x 25)	9	**254-559**	60 (4 x 15)	9	**254-659**	40 (4 x 10)
10	**254-460**	80 (4 x 20)	10	**254-560**	60 (4 x 15)	10	**254-660**	40 (4 x 10)
12	**254-462**	80 (4 x 20)	12	**254-562**	40 (4 x 10)	12	**254-662**	40 (4 x 10)
16	**254-466**	60 (4 x 15)	16	**254-566**	40 (4 x 10)	16	**254-666**	20 (4 x 5)
24	**254-474**	40 (4 x 10)	24	**254-574**	20 (4 x 5)	24	**254-674**	20 (4 x 5)
36	**254-486**	20 (4 x 5)						
48	**254-498**	20 (4 x 5)						

Суффиксы артикулов для разноцветных клеммных колодок:
(Объем выпуска и цены зависят от количества заказа)

красные	...-.../000-005	**Пример заказа:**
(1) синие	...-.../000-006	Клеммная колодка, шаг контактов 5/5,08 мм
темно-серые	...-.../000-008	8-полюсные, оранжевые: **256-458/000-012**
светло-серые	...-.../000-009	
оранжевые	...-.../000-012	
светло-зеленые	...-.../000-017	

(1) Подходит для применения в зонах Ex i (касается только шага контактов 7,5/7,62 мм и 10/10,16 мм)

По вопросам другой длины, цветов, разноцветных клеммных колодок или прямой маркировки обращайтесь к производителю.