ELECTRICAL INTERCONNECTIONS

螺丝钉紧固式轨装接线端子

补充产品目录

WAGO®
INNOVATIVE CONNECTIONS

目录

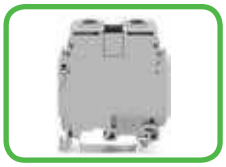

普通型螺丝钉紧固式接线端子
35 mm², 70 mm², 95 mm² (AWG 2, 2/0, 4/0) 400 系列 04 – 05

螺丝钉紧固式保护接地端子
35 mm², 70 mm², 95 mm² (AWG 2, 2/0, 4/0) 400 系列 06 – 07

普通型螺丝钉紧固式接线端子
150 mm², 240 mm² (AWG 300, 500) 400 系列 08 – 09

可安装保险丝的螺丝钉紧固式接线端子
10 mm², 35 mm² (AWG 8, 2) 400 系列 10 – 11

应用说明：螺栓连接的接线端子 885 系列 12 – 15
螺栓连接的接线端子
M6 (35 mm²/AWG 2), M8 (50 mm²/AWG 1/0),
M10 (120 mm²/AWG 250), M12 (120 mm²/AWG 250)

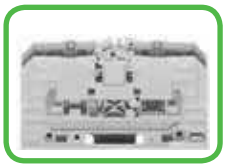

应用说明：大电流接线端子 400 系列 16 – 19
螺栓连接的大电流接线端子
M6 (35 mm²/AWG 2), M8 (70 mm²/AWG 3/0),
M10 (120 mm²/AWG 300),
M12 (185 mm²/AWG 500), M16 (300 mm²/AWG 1000)

型号索引 20

普通型螺丝钉紧固式接线端子
400 系列

16 - 35 mm² | AWG 6 - 2	16 - 70 mm² | AWG 6 - 2/0	35 - 95 mm² | AWG 2 - 4/0
800 V/8 kV/3 ❶	800 V/8 kV/3 ❶	800 V/8 kV/3 ❶
I_N 125 A	I_N 207 A	I_N 258 A
端子厚度: 16 mm / 0.63 in	端子厚度: 22 mm / 0.866 in	端子厚度: 26 mm / 1.024 in
17 - 19 mm / 0.71 in ❷	25 - 27 mm / 1.02 in ❷	25 - 27 mm / 1.02 in ❷

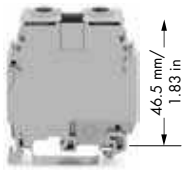

颜色	型号	每包数量
普通型接线端子, 可用于TS 35型导轨		
灰色	**400-415/415-124**	20
蓝色	**400-425/425-124**	20
拧紧扭矩: 2.8 - 3 Nm		

颜色	型号	每包数量
普通型接线端子, 内六方INB 6紧固螺丝, 可用于TS 35型导轨		
灰色	**400-415/415-216**	10
蓝色	**400-425/425-216**	10
拧紧扭矩: 6 - 7 Nm		

颜色	型号	每包数量
普通型接线端子, 带有端板, 内六方INB 6紧固螺丝, 可用于TS 35型导轨		
灰色	**400-415/415-556**	10
蓝色	**400-425/425-556**	10
拧紧扭矩: 8.5 - 9.5 Nm		

专用附件

型号	每包数量
跨接用连接板, 预先安装的	
2极 **400-916/916-302**	
3极 **400-916/916-303**	
4极 **400-916/916-304**	
5极 **400-916/916-305**	
10极 **400-916/916-310**	10
保护兼警告标志, 带有高压标识, 适于3个端子	
黄色 **400-463/463-430**	100 (4x25)
保护兼警告标志, 带有高压标识, 适于4个端子	
黄色 **400-463/463-431**	100 (4x25)
塑料螺钉, 用于固定保护兼警告标志 **400-473/473-147**	100 (4x25)

专用附件

型号	每包数量
跨接用连接板, 带有内六方螺钉和垫圈	
2极 **400-473/473-316**	100 (4x25)
3极 **400-473/473-317**	50
5极 **400-473/473-318**	10
10极 **400-473/473-319**	20
保护兼警告标志, 带有高压标识, 适于3个端子	
黄色 **400-473/473-327**	50 (2x25)
保护兼警告标志, 带有高压标识, 适于4个端子	
黄色 **400-473/473-328**	100 (4x25)
塑料螺钉, 用于固定保护兼警告标志 **400-473/473-323**	100 (4x25)

专用附件

型号	每包数量
跨接用连接板, 带有内六方螺钉和垫圈	
2极 **400-477/477-508**	
3极 **400-477/477-509**	100 (4x25)
5极 **400-477/477-510**	50 (2x25)
10极 **400-477/477-511**	25

附件, 400 系列

标记材料及附件
(详见W5第一册第11章)

型号	每包数量
无螺丝终端挡块, 可用于TS 35型导轨, 10 mm/0.394 in 厚	
灰色 **249-117**	50 (2x25)

相关认证数据请浏览: www.wago.com

❶ 800 V = 额定电压
8 kV = 额定脉冲电压
3 = 污染等级
(详见W5第一册第12章)
❷ 剥线长度详见包装及操作示意标签

普通型螺丝钉紧固式接线端子
(95 mm²/AWG 4/0)
从TS 35型导轨上取下：
推出锁定装置，然后取下接线端子

螺丝钉紧固式保护接地端子
400 系列

16 - 35 mm² | AWG 6 - 2	16 - 35 mm² | AWG 6 - 2	16 - 70 mm² | AWG 6 - 2/0
端子厚度: 16 mm / 0.63 in 17 - 19 mm / 0.71 in ❶	端子厚度: 32 mm / 1.26 in 17 - 19 mm / 0.71 in ❶	端子厚度: 22 mm / 0.866 in 25 - 27 mm / 1.02 in ❶

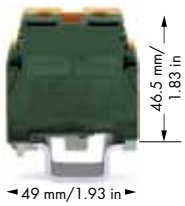

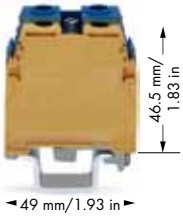

颜色	型号	每包数量	颜色	型号	每包数量	颜色	型号	每包数量
保护接地端子,			**G-N（地-中线）接线端子,**			**保护接地端子,**		
与导轨直接连接,			与导轨直接连接,			与导轨直接连接,		
仅适用于TS 35 x 15 mm 型导轨			仅适用于TS 35 x 15 mm 型导轨			仅适用于厚度为2.3 mm的TS 35 x 15 mm 型铜质导轨		
黄绿混色	**400-465/465-111**	20	黄绿混色/蓝色	**400-465/465-575**	10	黄绿混色	**400-499/499-024**	10
拧紧扭矩:			拧紧扭矩:			拧紧扭矩:		
2.8 - 3 Nm			2.8 - 3 Nm			6 - 7 Nm		

附件, 400 系列

标记材料及附件
(详见W5第一册第11章)

无螺丝终端挡块,

可用于TS 35型导轨,
10 mm/0.394 in 厚
灰色 **249-117** 50 (2x25)

相关认证数据请浏览: www.wago.com

35 - 95 mm² | **AWG 2 - 4/0**

端子厚度: 26 mm / 1.024 in
25 - 27 mm / 1.02 in ❶

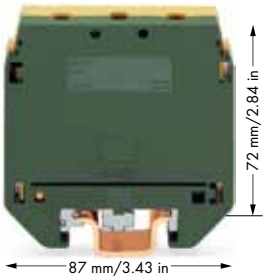

颜色	型号	每包数量
保护接地端子,		
与导轨直接连接,		
仅适用于厚度为2.3 mm的TS 35 x 15 mm 型铜质导轨		
黄绿混色	**400-499/499-176**	10
拧紧扭矩:		
8.5 - 9.5 Nm		

❶ 剥线长度详见包装及操作示意标签

普通型螺丝钉紧固式接线端子
400 系列

35 - 150 mm² | **AWG 2 - 300**
1000 V/8 kV/3 ❶
I_N 309 A

端子厚度: 31 mm / 1.22 in
35 mm / 1.26 in ❷

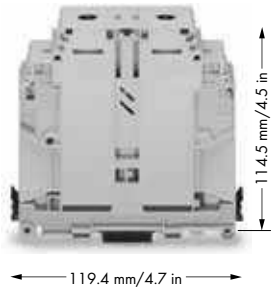

❶ 1000 V = 额定电压
8 kV = 额定脉冲电压
3 = 污染等级
(详见W5第一册第12章)
❷ 剥线长度详见包装及操作示意标签

颜色	型号	每包数量
普通型接线端子,		
带有端板和最大10 mm² (6 AWG) 的控制线缆		
浅灰色	**400-499/499-715**	10
蓝色	**400-499/499-717**	10

附件, 400 系列
标记材料及附件
(详见W5第一册第11章)

无螺丝终端挡块,		
可用于TS 35型导轨, 10 mm/0.394 in 厚		
灰色	**249-117**	50 (2x25)
跨接用连接板		
2极	**400-406/406-053**	10 (10x1)
3极	**400-406/406-054**	5
保护罩盖, IP20		
浅灰色	**400-499/499-788**	50 (2x25)

技术参数

导线截面积	IEC	UL/CSA
		准备中
负载回路		
单股	25-185 mm²	4 AWG-350 MCM
细多股	35-150 mm²	2 AWG-300 MCM
控制线缆输出		
单股	0.5-16 mm²	
细多股	0.5-10 mm²	AWG 18 - 6
电压		
额定电压	1000 V	600 V
绝缘强度	12 kV	
污染等级	3	
额定电流		
负载回路	309 A	445 A
控制线缆输出	57 A	70 A
额定截面积		
负载回路	150 mm²/ B14	300 MCM
控制线缆输出	10 mm²/ B14	6 AWG

	剥线长度	操作工具	拧紧扭矩	防护等级
负载回路	35 mm	8 mm 内六方扳手	10-30 Nm	IP20
	1.37″	0.31″	88.5-260 lb.in	
控制线缆输出	12 mm	螺丝刀	1.2-1.4 Nm	
	0.47″	4 mm Ø	10.6-12.3 lb.n	

相关认证数据请浏览: www.wago.com

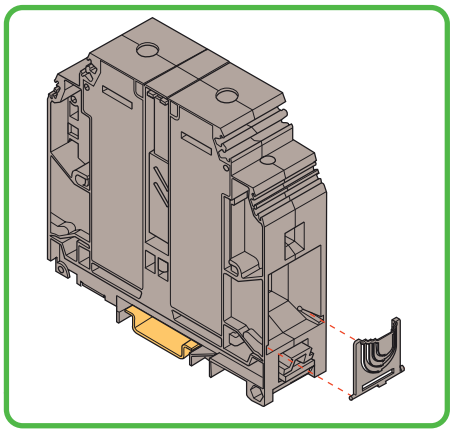

根据导线截面积，利用保护罩盖对接线孔大小进行相应调整

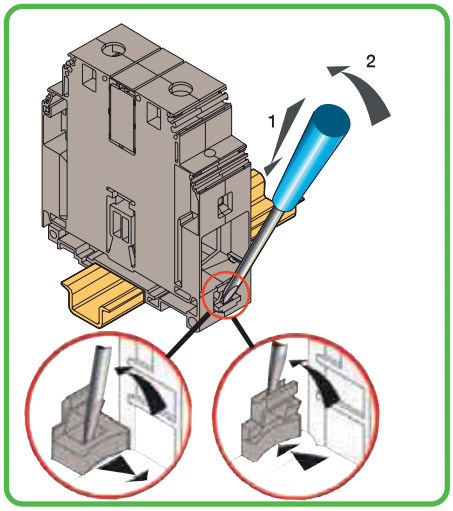

打开与闭合

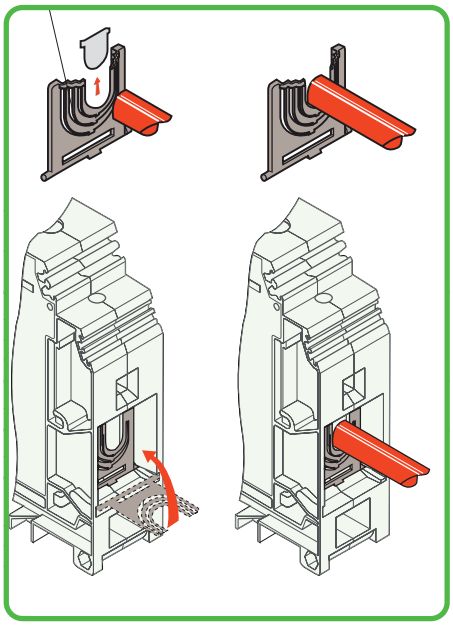

使用直径4 mm螺丝刀对固定装置进行操作
锁定脚打开与闭合状态

普通型螺丝钉紧固式接线端子
400 系列

35 - 240 mm² | **AWG 2 - 500**
1000 V/8 kV/3 ❶
I_N 415 A

端子厚度: 36 mm / 1.417 in
35 mm / 1.26 in ❷

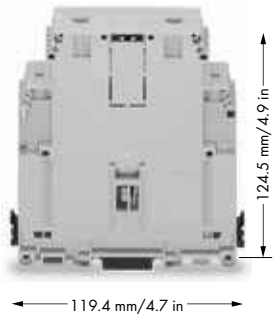

❶ 1000 V = 额定电压
8 kV = 额定脉冲电压
3 = 污染等级
(详见W5第一册第12章)

颜色	型号	每包数量
普通型接线端子,		
带有端板和最大10 mm² (6 AWG) 的控制线缆		
浅灰色	**400-499/499-704**	5
蓝色	**400-499/499-706**	5

附件, 400 系列

标记材料及附件
(详见W5第一册第11章)

无螺丝终端挡块,		
可用于TS 35型导轨, 10 mm/0.394 in 厚		
灰色	**249-117**	50 (2x25)
跨接用连接板		
2极	**400-406/406-126**	
3极	**400-406/406-223**	
		5
保护罩盖, IP20		
浅灰色	**400-499/499-787**	
		1

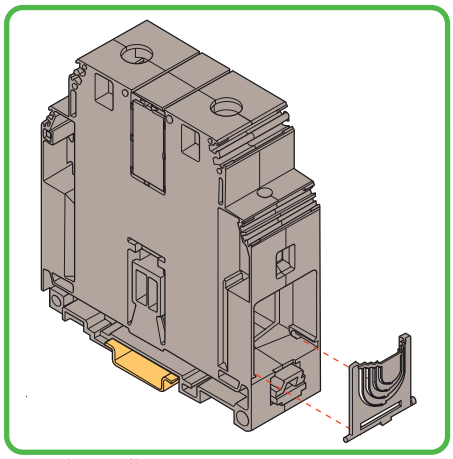

根据导线截面积，利用保护罩盖对接线孔大小进行相应调整

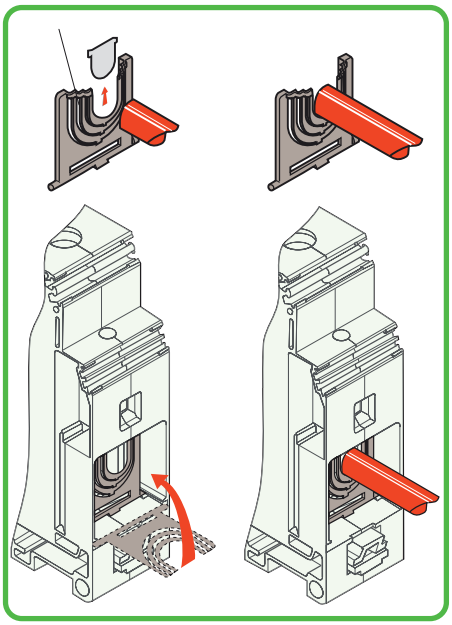

使用直径4 mm螺丝刀对固定装置进行操作
锁定脚打开与闭合状态

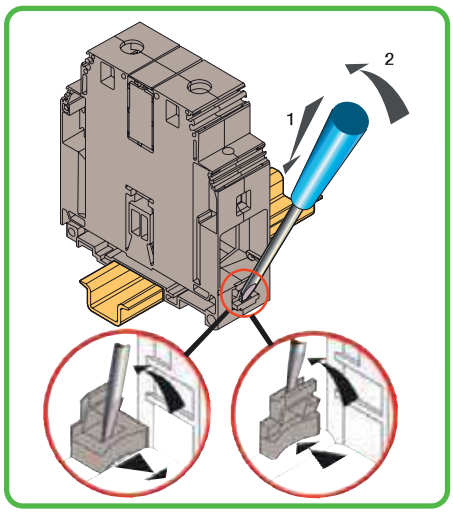

打开与闭合

技术参数

导线截面积	IEC	UL/CSA
		准备中
负载回路		
单股	50-300 mm²	0 AWG-600 MCM
细多股	35-240 mm²	2 AWG-500 MCM
控制线缆输出		
单股	0.5-16 mm²	
细多股	0.5-10 mm²	AWG 18 - 6
电压		
额定电压	1000 V	600 V
绝缘强度	12 kV	
污染等级	3	
额定电流		
负载回路	415 A	400 A
控制线缆输出	57 A	70 A
额定截面积		
负载回路	240 mm² / B14	500 MCM
控制线缆输出	10 mm² / B14	6 AWG

	剥线长度	操作工具	拧紧扭矩	防护等级
负载回路	35 mm 1.37″	8 mm 内六方扳手 0.39″	14-30 Nm 124-260 lb.in	IP20
控制线缆输出	12 mm 0.47″	螺丝刀 4 mm Ø	1.2-1.4 Nm 10.6-12.3 lb.n	

相关认证数据请浏览: www.wago.com

可安装保险丝的螺丝钉紧固式接线端子
400 系列

0.2 - 10 mm² | AWG 24 - 8 800 V/8 kV/3 ❶ I_N 16 A ❶ 端子厚度: 24 mm / 0.945 in 13 mm / 0.51 in ❷	0.2 - 10 mm² | AWG 24 - 8 800 V/8 kV/3 ❶ I_N 32 A ❶ 端子厚度: 24 mm / 0.945 in 13 mm / 0.51 in ❷	6 - 35 mm² | AWG 8 - 2 400 V/6 kV/3 ❶ I_N 63 A ❶ 端子厚度: 27 mm / 1.063 in 12 mm / 0.47 in ❷

型号		每包数量	型号		每包数量	型号		每包数量
保险丝接线端子,			**保险丝接线端子,**			**保险丝接线端子,**		
适用于带有熔断指示器的保险丝,			适用于不带熔断指示器的保险丝,			适用于带有熔断指示器的保险丝,		
D 01 (Neozed), 380 V ,			10.3 x 38 mm, 500 V,			D 01 (Neozed), 380 V ,		
可用于TS 35型导轨			可用于TS 35型导轨			可用于TS 35型导轨		
灰色	**400-416/416-298**	10	灰色	**400-416/416-299**	10	灰色	**400-416/416-305**	10
拧紧扭矩:			拧紧扭矩:			拧紧扭矩:		
1.2 - 1.4 Nm			1.2 - 1.4 Nm			2 - 2.5 Nm		

附件, 400 系列

标记材料及附件
(详见W5第一册第11章)

无螺丝终端挡块,								
	可用于TS 35型导轨, 10 mm/0.394 in 厚							
	灰色	**249-117**	50 (2x25)					

相关认证数据请浏览: www.wago.com

❶ 800 V = 额定电压
8 kV = 额定脉冲电压
3 = 污染等级
400 V = 额定电压
6 kV = 额定脉冲电压
3 = 污染等级
(详见W5第一册第12章)

电气数据由保险丝决定

❷ 剥线长度详见包装及操作示意标签

螺栓连接的接线端子，885 系列

应用说明

透明端子盖板

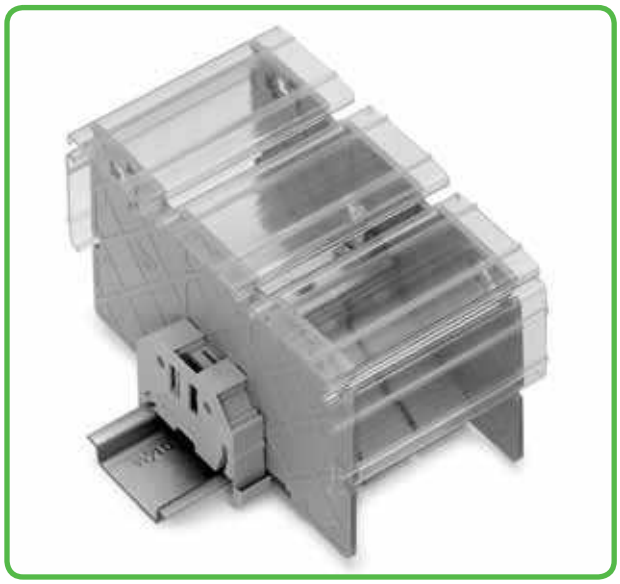

端子盖板安装位置的选择——直接安装到所需位置

U型夹用来固定端子盖板

防触电端子盖板——可用U型夹固定住，防止盖板滑动。

在端子盖板上选择合适的位置钻孔。

钻孔直径：6 mm。

针对M10和M12螺栓连接的接线端子，在端子排上部外侧安装盖板时，盖板上钻孔的位置要介于标记的两个插槽之间。将U型夹的插脚先后穿过钻孔卡在分隔板两侧即可固定端子盖板。此时钻孔直径为7 mm。

占位外壳

用空外壳作为占位

跨接用连接板

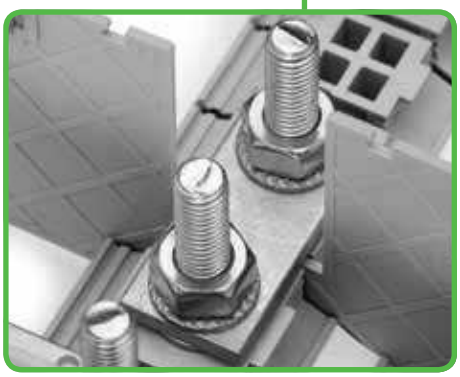

使用跨接用连接板可以简单快速地确定电位分配。上图中，2极跨接用连接板穿过分隔板将两个M10接线端子进行跨接。

高低相邻跨接板

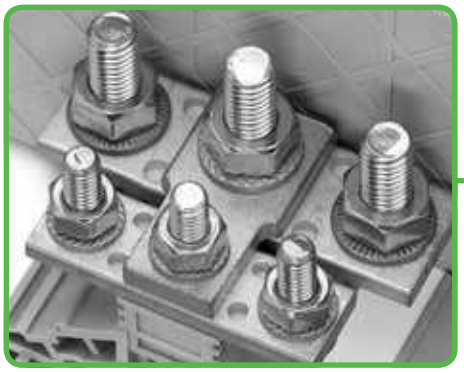

上图中，用高低相邻跨接板将M8接线端子与M6接线端子进行跨接

标记接线端子

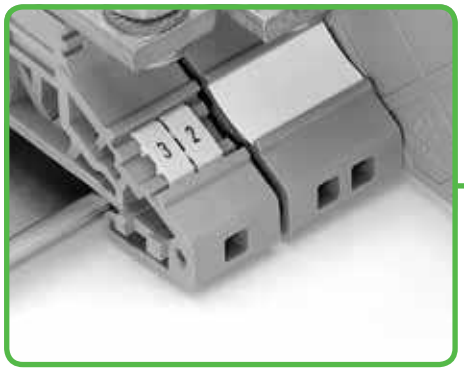

用WMB标记牌或标记条对接线端子进行标记

标记分

在
进行组

分隔板

器

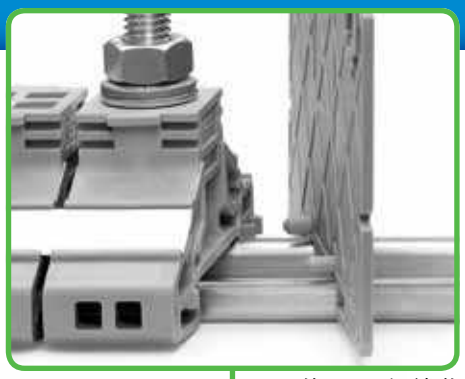

使用导向销将分隔板固定在接线端子上

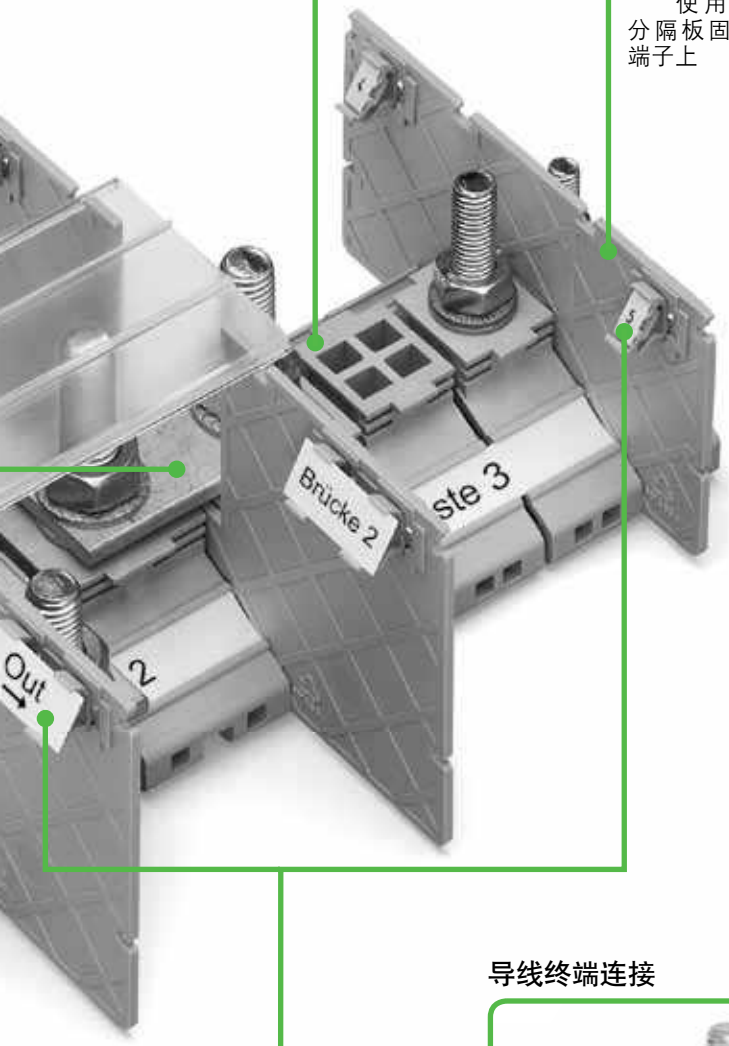

安装 / 拆卸

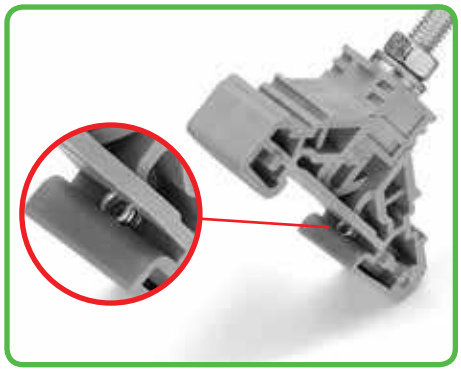

将端子卡脚中带有弹簧的一侧先安装在TS导轨上

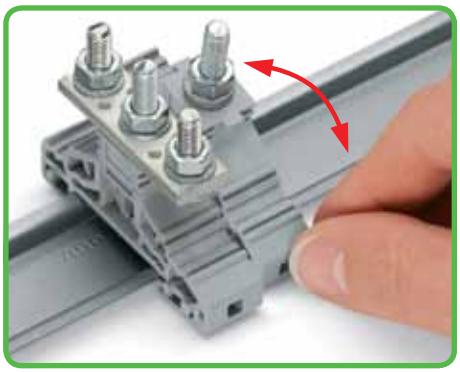

向导轨中心方向推压接线端子带有弹簧的一侧，直至另一端下压卡在导轨上（拆卸时：直至另一端从导轨上取出）

导线终端连接

按照以下方式可以连接至多三个压接端头：

- (DIN 46234)
  将环形、没有绝缘套管的压接端头进行无焊接连接，用于铜导线连接

将压接端头背向连接到螺栓上。然后再将带有防松垫圈保护的螺母用相应的扭矩拧紧。

隔板

标记支架上用WMB标记牌或标记条标记

螺栓连接的接线端子, 带有M6和M8螺柱
885 系列

2.5 - 35 mm² | AWG 14 - 2	2.5 - 50 mm² | AWG 14 - 1/0
1000 V/8 kV/3 ❶	1000 V/8 kV/3 ❶
I_N 125 A	I_N 150 A
端子厚度: 17.8 mm / 0.701 in	端子厚度: 22.8 mm / 0.898 in

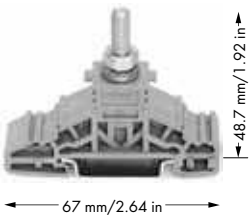

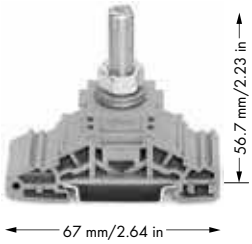

❶ 1000 V = 额定电压
8 kV = 额定脉冲电压
3 = 污染等级
(详见W5第一册第12章)

型号		每包数量	型号		每包数量
螺栓连接的接线端子, 1个螺柱, M6			**螺栓连接的接线端子,** 1个螺柱, M8		
◯ 灰色	**885-106**	25	◯ 灰色	**885-108**	25
螺栓连接的接线端子, 3个螺柱, M6			**螺栓连接的接线端子,** 3个螺柱, M8		
◯ 灰色	**885-306**	25	◯ 灰色	**885-308**	20
拧紧扭矩: 3 - 6 Nm			拧紧扭矩: 6 - 12 Nm		

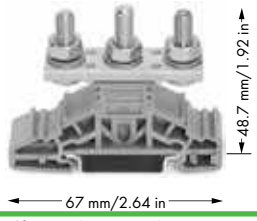

螺栓连接的接线端子 (885-306)
3个螺柱, M6

专用附件

跨接用连接板	2极	**885-406**	5	**跨接用连接板** 2极	**885-408** 5
跨接用连接板	3极	**885-426**	5	**跨接用连接板** 3极	**885-428** 5
占位外壳, 17.8 mm 厚	灰色	**885-506**	25	**高低相邻跨接板,** 从M8到M6进行跨接	**885-448** 5
分隔板, 2 mm 厚, 102.3 mm 宽	灰色	**885-526**	25	**占位外壳,** 22.8 mm 厚 灰色	**885-508** 20
高低跨接用隔板, 2 mm 厚, 102.3 mm 宽	灰色	**885-546**	25	**分隔板,** 2 mm 厚, 110.3 mm 宽 灰色	**885-528** 25
				高低跨接用隔板, 2 mm 厚, 110.3 mm 宽 灰色	**885-548** 25

螺栓连接的接线端子 (885-308)
3个螺柱, M8

附件, 885 系列

标记材料及附件
(详见W5第一册第11章)

WMB 卷装标记牌, 空白, 可延展 5 - 5.2 mm, 每卷1500粒宽5 mm的WMB标记牌	白色	**2009-115**	1	**端子盖板,** 1 m 长	透明 **885-566** 1
标记条, 空白, 11 mm 宽, 50 m 卷装	白色	**2009-110**	1	**U型夹,** 防止端子盖板滑动	灰色 **885-580** 100 (4x25)

相关认证数据请浏览: www.wago.com

螺栓连接的接线端子, 带有M10和M12螺柱
885 系列

6 - 120 mm² | AWG 10 - 250 kcmil 1000 V/8 kV/3 ❶ I_N 269 A 端子厚度: 33.8 mm / 1.331 in	6 - 120 mm² | AWG 10 - 250 kcmil 1000 V/8 kV/3 ❶ I_N 269 A 端子厚度: 33.8 mm / 1.331 in

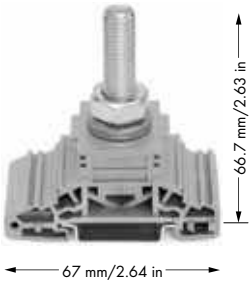

❶ 1000 V = 额定电压
8 kV = 额定脉冲电压
3 = 污染等级
(详见W5第一册第12章)

型号		每包数量	型号		每包数量
螺栓连接的接线端子, 1个螺柱, M10 灰色	**885-110**	20	**螺栓连接的接线端子,** 1个螺柱, M12 灰色	**885-112**	20
螺栓连接的接线端子, 1个螺柱, M10 灰色	**885-310**	10			
拧紧扭矩: 10 - 20 Nm			拧紧扭矩: 14 - 31 Nm		

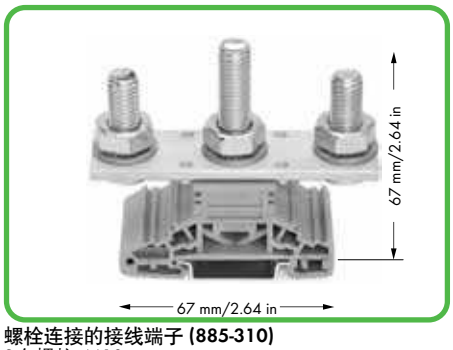

螺栓连接的接线端子 (885-310)
3个螺柱, M10

专用附件

跨接用连接板 2极	**885-410**	5	**跨接用连接板** 2极	**885-412**	5
跨接用连接板 3极	**885-430**	5	**跨接用连接板** 3极	**885-432**	5
高低相邻跨接板, 从M10到M6进行跨接	**885-470**	5			

附件, 885 系列

标记材料及附件
(详见W5第一册第11章)

占位外壳, 33.8 mm 厚 灰色	**885-510**	20	**标记条,** 空白, 11 mm 宽, 50 m 卷装 白色	**2009-110**	1
分隔板, 2 mm 厚, 157 mm 宽 灰色	**885-530**	25	**WMB 卷装标记牌,** 空白, 可延展 5 - 5.2 mm, 每卷1500粒宽度为5 mm的WMB标记牌 白色	**2009-115**	1
高低跨接用隔板, 2 mm 厚, 157 mm 宽 灰色	**885-550**	25	**端子盖板,** 1 m 长 透明	**885-570**	1
标记支架, 安装在分隔板侧面的标记插槽中, 5 mm 宽 灰色	**2009-198**	200 (8x25)	**U型夹,** 防止端子盖板滑动 灰色	**885-580**	100 (4x25)

相关认证数据请浏览: www.wago.com

螺栓连接的接线端子, 400 系列

应用说明

标记

在接线端子上安装、使用WMB标记牌

端子罩盖, IP20

通过端子罩盖进行防触电保护。每个端子必须安装两个罩盖。

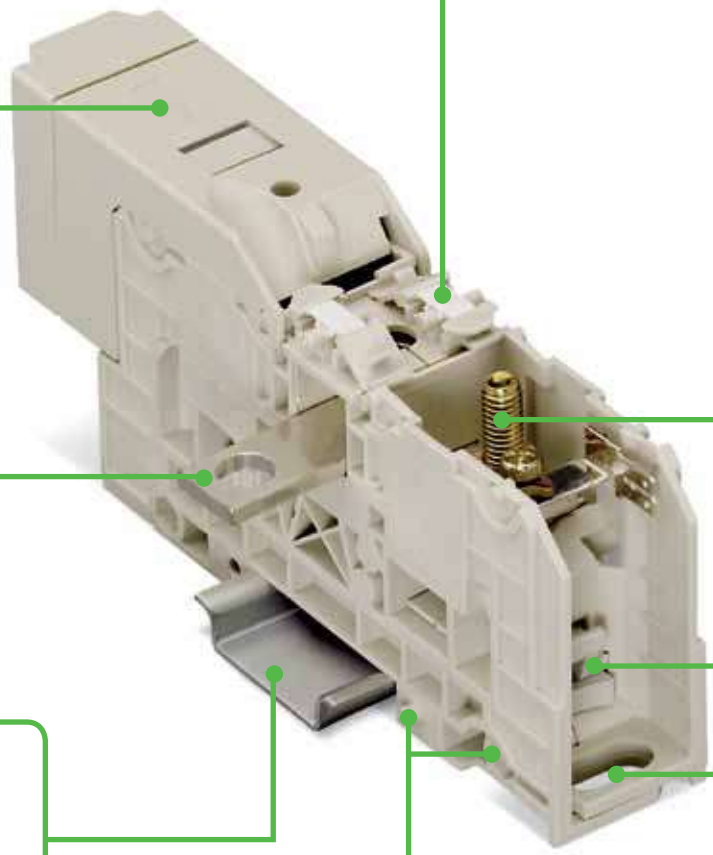

跨接用连接板

连接板提供2极和3极两种类型

导轨安装

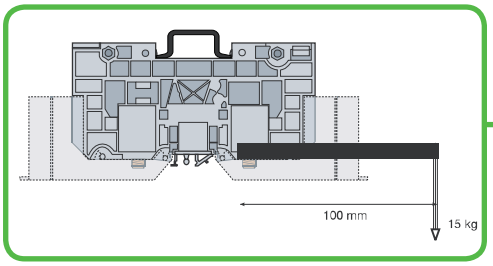

安装在导轨上可保证更高的稳定性

端子排

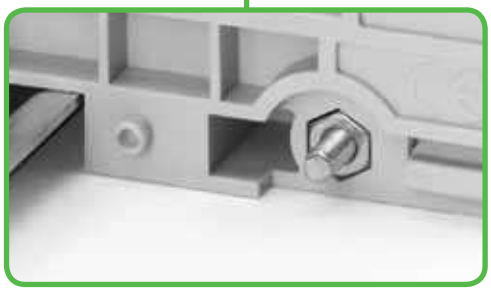

接线端子组装成端子模块时，可通过螺丝及M3螺母提升牢靠程度。而一般情况下，在导轨上安装时，使用端子侧面的连接销即可满足要求。

控制线缆的连接

控制线缆的连接使用6.3 × 0.8扁平叉式接头，或者使用螺丝钉连接。

安装在TS 35型导轨上

安装

拆卸

直接安装

长孔适于直接底板安装（参见下表）

适于直接底板安装的钻孔位置以及使用罩盖时端子的尺寸

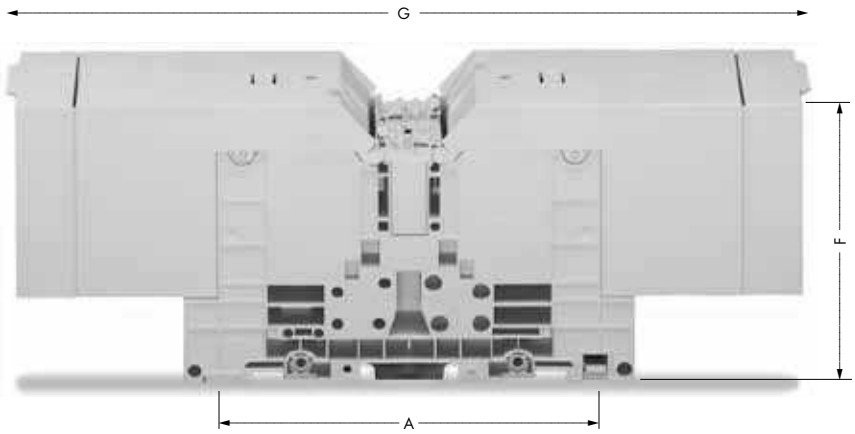

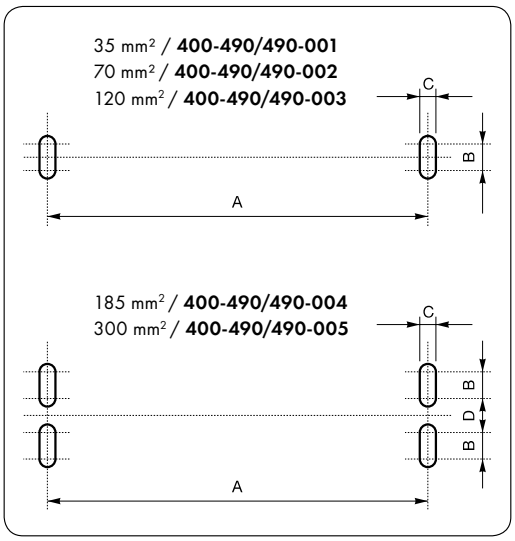

类型	安装固定	A	B	C	D	F	G
35 mm² / **400-490/490-001**	2 螺丝钉	100.5	7.5	6.5	/	63.5	160
70 mm² / **400-490/490-002**	2 螺丝钉	120	7.5	6.5	/	72.5	190.5
120 mm² / **400-490/490-003**	2 螺丝钉	120	7.5	6.5	/	83.5	255.5
185 mm² / **400-490/490-004**	4 螺丝钉	135	13.5	6.5	8.5	103.5	295
300 mm² / **400-490/490-005**	4 螺丝钉	135	13.5	6.5	8.5	105	295

螺栓连接的大电流接线端子, 带有M6, M8, M10, M12和M16螺柱
400 系列

2.5 - 35 mm² | AWG 14 - 2	6 - 70 mm² | AWG 10 - 3/0	6 - 120 mm² | AWG 10 - 300
1000 V/8 kV/3 ❶	1000 V/8 kV/3 ❶	1000 V/8 kV/3 ❶
I_N 125 A	I_N 192 A	I_N 269 A
端子厚度: 27 mm / 1.063 in	端子厚度: 32 mm / 1.26 in	端子厚度: 42 mm / 1.654 in

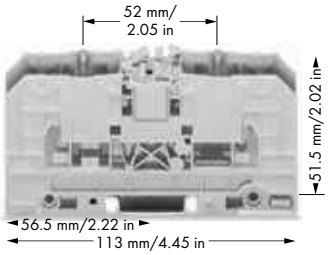

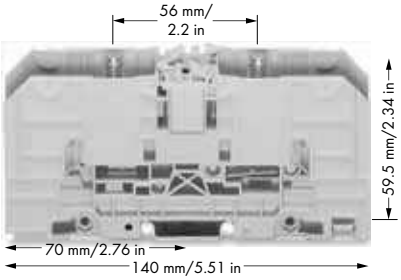

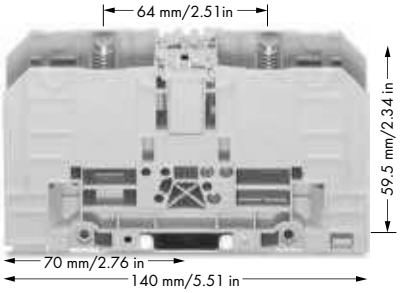

型号		每包数量
螺栓连接的大电流接线端子,		
带有2个M6螺柱		
◯ 浅灰色	**400-490/490-001**	5
专用附件		
端子罩盖, IP20		
浅灰色	**400-490/490-016**	5
跨接用连接板, 带螺钉		
2极	**400-405/405-772**	
3极	**400-405/405-773**	25 (5x5)
控制线缆连接片, 带螺钉		
用于6.35 x 0.8 mm扁平叉式接头	**400-405/405-767**	1

型号		每包数量
螺栓连接的大电流接线端子,		
带有2个M8螺柱		
◯ 浅灰色	**400-490/490-002**	10
专用附件		
端子罩盖, IP20		
浅灰色	**400-490/490-017**	5
跨接用连接板, 带螺钉		
2极	**400-405/405-774**	
3极	**400-405/405-775**	25 (5x5)
控制线缆连接片, 带螺钉		
用于6.35 x 0.8 mm扁平叉式接头	**400-405/405-768**	10

型号		每包数量
螺栓连接的大电流接线端子,		
带有2个M10螺柱		
◯ 浅灰色	**400-490/490-003**	5
专用附件		
端子罩盖, IP20		
浅灰色	**400-490/490-018**	5
跨接用连接板, 带螺钉		
2极	**400-405/405-776**	10 (2x5)
3极	**400-405/405-777**	5
控制线缆连接片, 带螺钉		
用于6.35 x 0.8 mm扁平叉式接头	**400-405/405-769**	10

技术参数

导线截面积	IEC NFC ❶	IEC DIN ❷	UL/CSA
	mm²	mm²	
多股	2.5-35	2.5-35	
细多股	2.5-35		
电压			
额定电压	1000 V		600 V
绝缘强度	8 kV		
污染等级	3		
电流			
额定电流	125 A		125 A
截面积			
额定截面积	35 mm²		max. AWG 1
	压接端头		
螺母对边宽度	10 mm		
拧紧扭矩	3 Nm 26.1 lb. in		
	跨接用连接板的螺钉		
螺母对边宽度	6 mm 内六方扳手		
拧紧扭矩	6 Nm 52 lb. in		

技术参数

导线截面积	IEC NFC ❶	IEC DIN ❷	UL/CSA
	mm²	mm²	
多股	6-95	6-70	
细多股	6-70		
电压			
额定电压	1000 V		600 V
绝缘强度	8 kV		
污染等级	3		
电流			
额定电流	192 A		170 A
截面积			
额定截面积	70 mm²		max. AWG 3/0
	压接端头		
螺母对边宽度	13 mm		
拧紧扭矩	6 Nm 52 lb. in		
	跨接用连接板的螺钉		
螺母对边宽度	6 mm 内六方扳手		
拧紧扭矩	6 Nm 52 lb. in		

技术参数

导线截面积	IEC NFC ❶	IEC DIN ❷	UL/CSA
	mm²	mm²	
多股	6-150	6-120	max. 300 MCM
细多股	6-120		max. 300 MCM
电压			
额定电压	1000 V		600 V
绝缘强度	8 kV		
污染等级	3		
电流			
额定电流	269 A		269 A
截面积			
额定截面积	120 mm²		max. 300 MCM
	压接端头		
螺母对边宽度	17 mm		
拧紧扭矩	10-20 Nm 87-174 lb. in		
	跨接用连接板的螺钉		
螺母对边宽度	6 mm 内六方扳手		
拧紧扭矩	6-12 Nm 52-104 lb. in		

6 - 185 mm² | AWG 10 - 500	6 - 300 mm² | AWG 10 - 1000
1000 V/8 kV/3 ❶	1000 V/8 kV/3 ❶
I_N 353 A	I_N 520 A
端子厚度: 55 mm / 2.165 in	端子厚度: 55 mm / 2.165 in

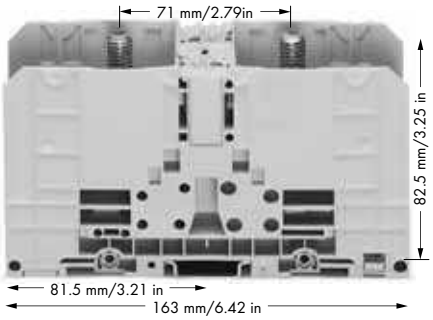

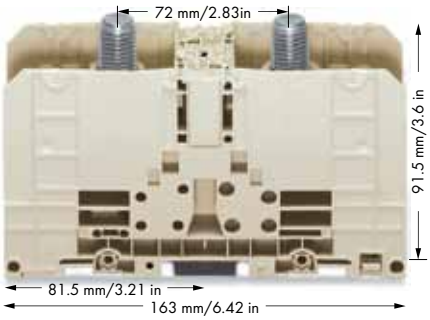

❶ 1000 V = 额定电压
8 kV = 额定脉冲电压
3 = 污染等级
(详见W5第一册第12章)

型号		每包数量
螺栓连接的大电流接线端子,		
带有2个M12螺柱		
◯ 浅灰色	**400-490/490-004**	1
专用附件		
端子罩盖, IP20		
浅灰色	**400-490/490-019**	1
跨接用连接板, 带螺钉		
2极	**400-405/405-778**	5
3极	**400-405/405-779**	1
控制线缆连接片, 带螺钉		
用于6.35 x 0.8 mm扁平叉式接头	**400-405/405-770**	10

技术参数

导线截面积	IEC NFC ❶	IEC DIN ❷	UL/CSA
	mm²	mm²	
多股	25-240	6-185	max. 500 MCM
细多股	6-185		max. 500 MCM
电压			
额定电压	1000 V		600 V
绝缘强度	8 kV		
污染等级	3		
电流			
额定电流	353 A		353 A
截面积			
额定截面积	185 mm²		max. 500 MCM
	压接端头		
螺母对边宽度	19 mm		
拧紧扭矩	14-30 Nm 121-261 lb. in		
	跨接用连接板的螺钉		
螺母对边宽度	6 mm 内六方扳手		
拧紧扭矩	6-12 Nm 52-104 lb. in		

型号		每包数量
螺栓连接的大电流接线端子,		
带有2个M16螺柱		
◯ 浅灰色	**400-490/490-005**	1
专用附件		
端子罩盖, IP20		
浅灰色	**400-490/490-019**	1
跨接用连接板, 带螺钉		
2极	**400-405/405-778**	5
3极	**400-405/405-779**	1
控制线缆连接片, 带螺钉		
用于6.35 x 0.8 mm扁平叉式接头	**400-405/405-771**	1

技术参数

导线截面积	IEC NFC ❶	IEC DIN ❷	UL/CSA
	mm²	mm²	
多股	25-300	6-300	max. 1000 MCM
细多股	6-300		max. 1000 MCM
电压			
额定电压	1000 V		600 V
绝缘强度	8 kV		
污染等级	3		
电流			
额定电流	520 A		460 A
截面积			
额定截面积	300 mm²		max. 1000 MCM
	压接端头		
螺母对边宽度	24 mm		
拧紧扭矩	25-50 Nm 217-435 lb. in		
	跨接用连接板的螺钉		
螺母对边宽度	6 mm 内六方扳手		
拧紧扭矩	6-12 Nm 52-104 lb. in		

附件, 400 系列

标记材料及附件
(详见W5第一册第11章)

无螺丝终端挡块,

可用于TS 35型导轨,
10 mm/0.394 in 厚
灰色 **249-117** 50 (2x25)

产品型号索引

型号	页码
249 系列	
249-117	4
400-405 系列	
400-405/405-767	18
400-405/405-768	18
400-405/405-769	18
400-405/405-770	19
400-405/405-771	19
400-405/405-772	18
400-405/405-773	18
400-405/405-774	18
400-405/405-775	18
400-405/405-776	18
400-405/405-777	18
400-405/405-778	19
400-405/405-779	19
400-406 系列	
400-406/406-053	8
400-406/406-055	8
400-406/406-126	9
400-406/406-223	9
400-415 系列	
400-415/415-124	4
400-415/415-216	4
400-415/415-556	4
400-416 系列	
400-416/416-298	10
400-416/416-299	10
400-416/416-305	10
400-425 系列	
400-425/425-124	4
400-425/425-216	4
400-425/425-556	4
400-463 系列	
400-463/463-430	4
400-463/463-431	4
400-465 系列	
400-465/465-111	6
400-465/465-575	6
400-473 系列	
400-473/473-147	4
400-473/473-316	4
400-473/473-317	4
400-473/473-318	4
400-473/473-319	4
400-473/473-323	4
400-473/473-327	4
400-473/473-328	4
400-477 系列	
400-477/477-508	4
400-477/477-509	4
400-477/477-510	4
400-477/477-511	4
400-490 系列	
400-490/490-001	18
400-490/490-002	18
400-490/490-003	18
400-490/490-004	19
400-490/490-005	19
400-490/490-016	18
400-490/490-017	18
400-490/490-018	18
400-490/490-019	19

型号	页码
400-499 系列	
400-499/499-024	6
400-499/499-176	7
400-499/499-704	9
400-499/499-706	9
400-499/499-715	8
400-499/499-717	8
400-499/499-787	9
400-499/499-788	8
400-916 系列	
400-916/916-302	4
400-916/916-303	4
400-916/916-304	4
400-916/916-305	4
400-916/916-310	4
885 系列	
885-106	14
885-108	14
885-110	15
885-112	15
885-306	14
885-308	14
885-310	15
885-406	14
885-408	14
885-410	15
885-412	15
885-426	14
885-428	14
885-430	15
885-432	15
885-448	14
885-470	15
885-506	14
885-508	14
885-510	15
885-526	14
885-528	14
885-530	15
885-548	14
885-550	15
885-566	14
885-580	14
2009 系列	
2009-110	14
2009-115	14
2009-198	14

型号	页码

型号	页码

Notes

Notes

北京分公司
地址：北京市丰台区南四环西路186号汉威国际广场四区3号楼08、09单元
邮编：100160
电话：010-56540566/0567/0568
传真：010-56540569

上海分公司
地址：上海市吴淞路469号森林湾大厦C幢1803室
邮编：200080
电话：021-36338882/8883
传真：021-36338881

广州分公司
地址：广州市天河区林和西路9号耀中广场B塔17楼1713室
邮编：510610
电话：020-38102102
传真：020-38102103

成都办事处
地址：成都市人民南路二段18号川信大厦15楼C3座
邮编：610016
电话：028-86200168、86200201
传真：028-86200178

武汉办事处
地址：武汉市汉口解放大道686号世界贸易大厦3206室
邮编：430032
电话：027-85448332/8322
传真：027-85448297

西安办事处
地址：西安市唐延路35号旺座现代城C座2303室
邮编：710065
电话：029-88451061
传真：029-88451685

长沙办事处
地址：湖南省长沙市五一大道456号亚大时代2104室
邮编：410011
电话：0731-82225457
传真：0731-82255479

山东地区
电话：022-59677620、59677623
传真：022-59617668

东北地区
电话：022-59677621、59677625
传真：022-59617668

天津地区
电话：022-59677626
传真：022-59617668

512936 52(0888-0852/0000-0126) · 螺丝钉紧固式轨装接线端子 · 2013.10 · Printed in China · Subject to design changes

万可电子（天津）有限公司

地址：天津市武清开发区泉汇路五号
邮编：301700
电话：022-59677688
传真：022-59617668
www.wago.com

WAGO® INNOVATIVE CONNECTIONS