www.wgspb.ru
Цены, наличие на сайте

Описание и порядок работы
Мультиштекерная система (MCS) **MINI HD**

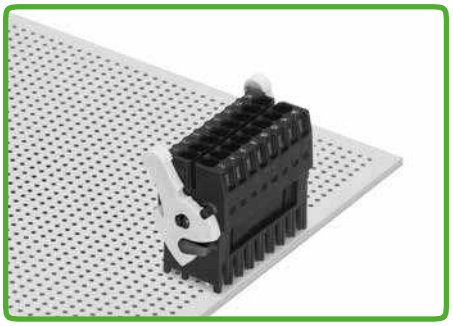

Фиксирующая защелка - в закрытом состоянии фиксирует розетку.

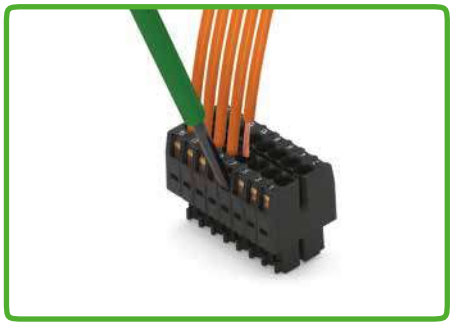

Вставка проводника при помощи (2,5 x 0,4) мм отвертки.

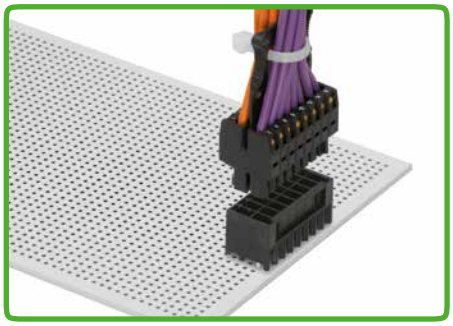

Пластина разгрузки натяжения, расположенная в центре, закрепляет проводники для простого разъединения.

Серия 713

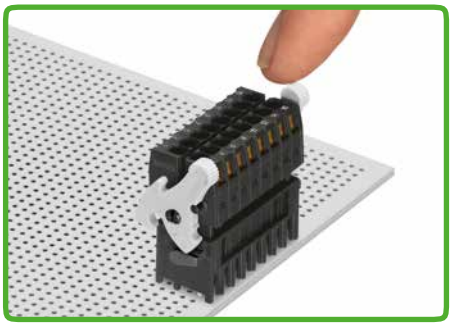

Защелка предотвращает разъединение - в открытом состоянии отпускает розетку. Поворот защелки поднимает розетку из вилки.

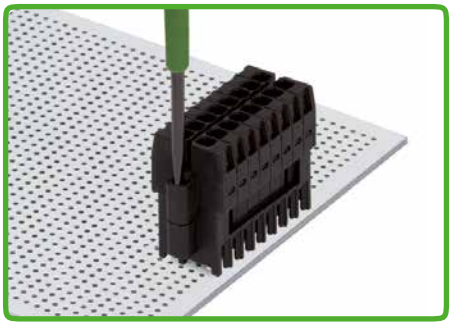

Разомкнуть винтовую блокировку можно только при помощи отвертки.

100% защита от неправильного подсоединения

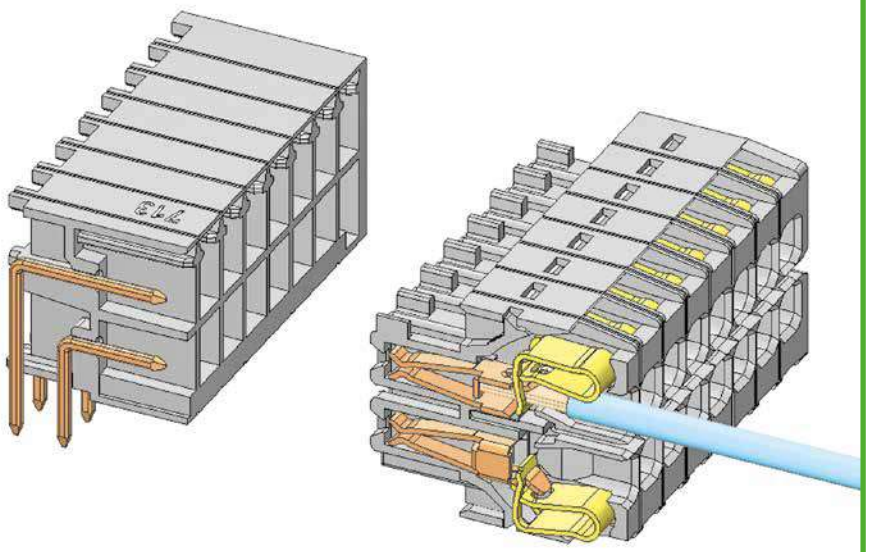

***Мультиштекерная система (MCS)*-MIDI HD** Шаг контактов 3,5 мм

Кодирование розетки посредством извлечения кодировочных штифтов.

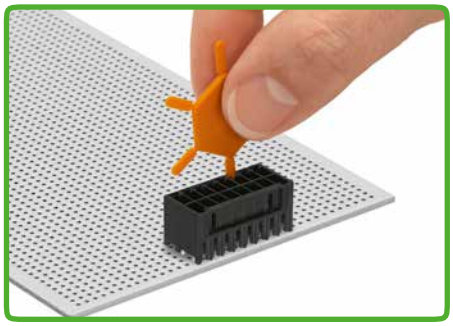

Кодирование вилки посредством вставки кодировочного штифта.

Маркировка полюсов при помощи самоклеющихся маркировочных полосок или прямой заводской печати.

Зажим CAGE CLAMP® предназначен для следующих типов медных проводников:

одножильные

многожильные

тонкие многожильные

* Для алюминиевых проводников см. примечания в разделе 11.

www.wgspb.ru
Цены, наличие на сайте

Розетки, двухуровневые
Мультиштекерная система (MCS)-MINI HD

CAGE CLAMP®

Шаг контактов 3,5 мм / 0,138 дюйма		С защелками Шаг контактов 3,5 мм / 0,138 дюйма		С винтовыми фланцами Шаг контактов 3,5 мм / 0,138 дюйма	
0,08 – 1,5 мм²	AWG 28 - 16	0,08 – 1,5 мм²	AWG 28 - 16	0,08 – 1,5 мм²	AWG 28 - 16
160 В / 2,5 кВ / 2, 10 А	150 В / 10 А	160 В / 2,5 кВ / 2, 10 А	150 В / 10 А	160 В / 2,5 кВ / 2, 10 А	150 В / 10 А

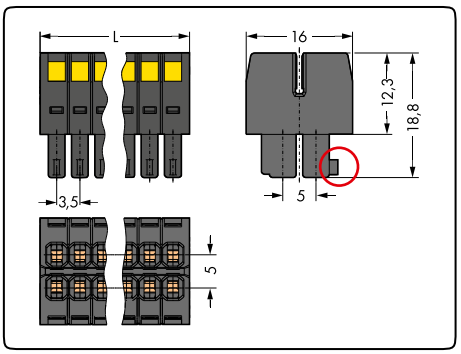

L = [(кол-во полюсов/2 - 1] x шаг контактов + 5,2 мм
Кодировочный штифт

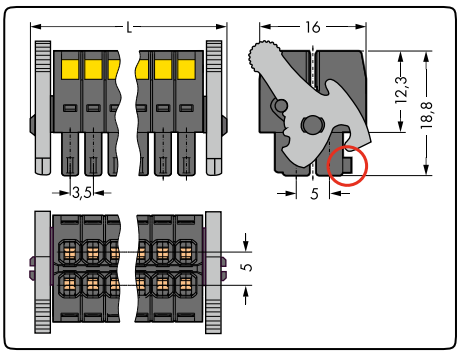

L = [(кол-во полюсов/2 - 1] x шаг контактов + 12,2 мм

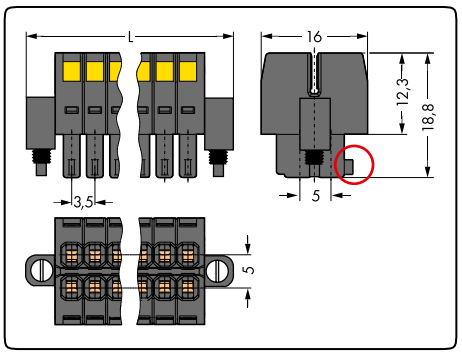

L = [(кол-во полюсов/2 - 1] x шаг контактов + 13,6 мм

Кол-во пол.	Артикул	Упак. единица	Кол-во пол.	Артикул	Упак. единица	Кол-во пол.	Артикул	Упак. единица
Розетка, двухуровневая, черная			**Розетка с защелками, двухуровневая,** черная			**Розетка с винтовыми фланцами, двухуровневая,** черная		
6 (3 x 2)	**713-1103**	100	6 (3 x 2)	**713-1103/037-000**	50	6 (3 x 2)	**713-1103/107-000**	50
8 (4 x 2)	**713-1104**	50	8 (4 x 2)	**713-1104/037-000**	50	8 (4 x 2)	**713-1104/107-000**	50
10 (5 x 2)	**713-1105**	50	10 (5 x 2)	**713-1105/037-000**	50	10 (5 x 2)	**713-1105/107-000**	25
12 (6 x 2)	**713-1106**	50	12 (6 x 2)	**713-1106/037-000**	25	12 (6 x 2)	**713-1106/107-000**	25
14 (7 x 2)	**713-1107**	50	14 (7 x 2)	**713-1107/037-000**	25	14 (7 x 2)	**713-1107/107-000**	25
16 (8 x 2)	**713-1108**	25	16 (8 x 2)	**713-1108/037-000**	25	16 (8 x 2)	**713-1108/107-000**	25
18 (9 x 2)	**713-1109**	25	18 (9 x 2)	**713-1109/037-000**	25	18 (9 x 2)	**713-1109/107-000**	25
20 (10 x 2)	**713-1110**	25	20 (10 x 2)	**713-1110/037-000**	20	20 (10 x 2)	**713-1110/107-000**	20
22 (11 x 2)	**713-1111**	25	22 (11 x 2)	**713-1111/037-000**	20	22 (11 x 2)	**713-1111/107-000**	20
24 (12 x 2)	**713-1112**	25	24 (12 x 2)	**713-1112/037-000**	20	24 (12 x 2)	**713-1112/107-000**	20
26 (13 x 2)	**713-1113**	25	26 (13 x 2)	**713-1113/037-000**	20	26 (13 x 2)	**713-1113/107-000**	20
28 (14 x 2)	**713-1114**	20	28 (14 x 2)	**713-1114/037-000**	20	28 (14 x 2)	**713-1114/107-000**	20
30 (15 x 2)	**713-1115**	20	30 (15 x 2)	**713-1115/037-000**	20	30 (15 x 2)	**713-1115/107-000**	20
32 (16 x 2)	**713-1116**	20	32 (16 x 2)	**713-1116/037-000**	20	32 (16 x 2)	**713-1116/107-000**	10
34 (17 x 2)	**713-1117**	20	34 (17 x 2)	**713-1117/037-000**	10	34 (17 x 2)	**713-1117/107-000**	10
36 (18 x 2)	**713-1118**	20	36 (18 x 2)	**713-1118/037-000**	10	36 (18 x 2)	**713-1118/107-000**	10

Вилки с выводами под пайку, двухуровневые
Мультиштекерная система (MCS)-MINI HD

С прямыми выводами под пайку Шаг контактов: 3,5 мм / 0,138 дюйма		С угловыми выводами под пайку Шаг контактов: 3,5 мм / 0,138 дюйма		
160 В / 2,5 кВ / 2, 10 А	150 В / 10 А	160 В / 2,5 кВ / 2, 10 А	150 В / 10 А	

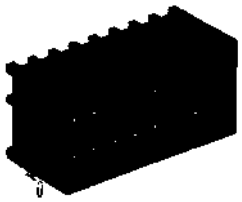

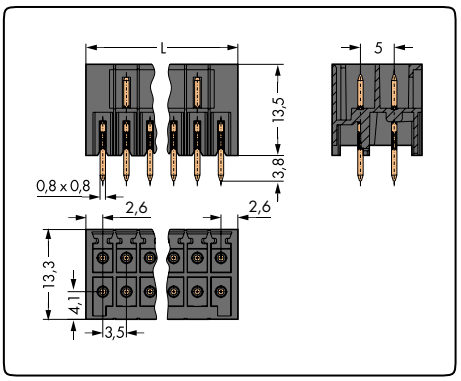

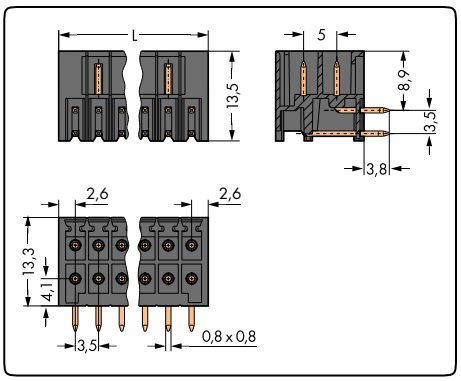

L = [(кол-во полюсов/2 - 1] x шаг контактов + 5,2 мм

Кол-во пол.	Артикул	Упак. единица	Кол-во пол.	Артикул	Упак. единица
Вилка с прямыми выводами под пайку, двухуровневая, черная			**Вилка с угловыми выводами под пайку, двухуровневая,** черная		
6 (3 x 2)	**713-1403**	100	6 (3 x 2)	**713-1423**	100
8 (4 x 2)	**713-1404**	50	8 (4 x 2)	**713-1424**	50
10 (5 x 2)	**713-1405**	50	10 (5 x 2)	**713-1425**	50
12 (6 x 2)	**713-1406**	50	12 (6 x 2)	**713-1426**	50
14 (7 x 2)	**713-1407**	50	14 (7 x 2)	**713-1427**	50
16 (8 x 2)	**713-1408**	25	16 (8 x 2)	**713-1428**	25
18 (9 x 2)	**713-1409**	25	18 (9 x 2)	**713-1429**	25
20 (10 x 2)	**713-1410**	25	20 (10 x 2)	**713-1430**	25
22 (11 x 2)	**713-1411**	25	22 (11 x 2)	**713-1431**	25
24 (12 x 2)	**713-1412**	25	24 (12 x 2)	**713-1432**	25
26 (13 x 2)	**713-1413**	25	26 (13 x 2)	**713-1433**	25
28 (14 x 2)	**713-1414**	20	28 (14 x 2)	**713-1434**	20
30 (15 x 2)	**713-1415**	20	30 (15 x 2)	**713-1435**	20
32 (16 x 2)	**713-1416**	20	32 (16 x 2)	**713-1436**	20
34 (17 x 2)	**713-1417**	20	34 (17 x 2)	**713-1437**	20
36 (18 x 2)	**713-1418**	20	36 (18 x 2)	**713-1438**	20

Вилки с выводами под пайку и защелками, двухуровневые
Мультиштекерная система (MCS)-MINI HD

С прямыми выводами под пайку и защелками Шаг контактов: 3,5 мм / 0,138 дюйма		С угловыми выводами под пайку и защелками Шаг контактов: 3,5 мм / 0,138 дюйма		
160 В / 2,5 кВ / 2, 10 А	150 В / 10 А	160 В / 2,5 кВ / 2, 10 А	150 В / 10 А	

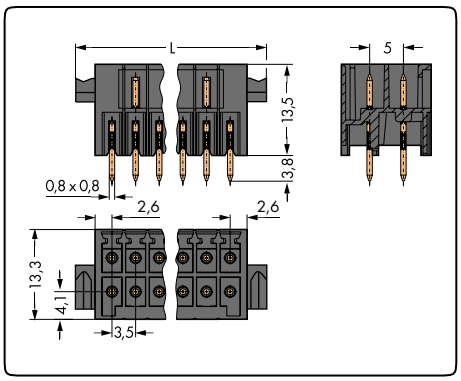

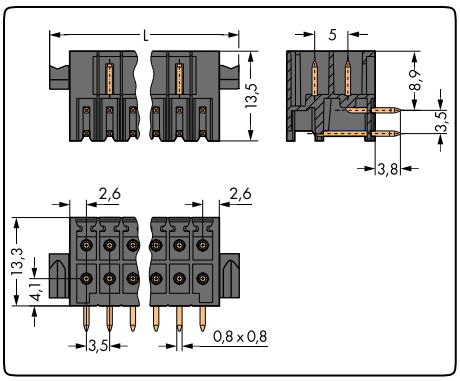

L = [(кол-во полюсов/2 - 1] x шаг контактов + 10,6 мм

Кол-во пол.	Артикул	Упак. единица	Кол-во пол.	Артикул	Упак. единица
Вилка с прямыми выводами под пайку и защелками, двухуровневая, черная			**Вилка с угловыми выводами под пайку и защелками, двухуровневая,** черная		
6 (3 x 2)	**713-1403/037-000**	50	6 (3 x 2)	**713-1423/037-000**	50
8 (4 x 2)	**713-1404/037-000**	50	8 (4 x 2)	**713-1424/037-000**	50
10 (5 x 2)	**713-1405/037-000**	50	10 (5 x 2)	**713-1425/037-000**	50
12 (6 x 2)	**713-1406/037-000**	25	12 (6 x 2)	**713-1426/037-000**	50
14 (7 x 2)	**713-1407/037-000**	25	14 (7 x 2)	**713-1427/037-000**	50
16 (8 x 2)	**713-1408/037-000**	25	16 (8 x 2)	**713-1428/037-000**	25
18 (9 x 2)	**713-1409/037-000**	25	18 (9 x 2)	**713-1429/037-000**	25
20 (10 x 2)	**713-1410/037-000**	20	20 (10 x 2)	**713-1430/037-000**	20
22 (11 x 2)	**713-1411/037-000**	20	22 (11 x 2)	**713-1431/037-000**	20
24 (12 x 2)	**713-1412/037-000**	20	24 (12 x 2)	**713-1432/037-000**	20
26 (13 x 2)	**713-1413/037-000**	20	26 (13 x 2)	**713-1433/037-000**	20
28 (14 x 2)	**713-1414/037-000**	20	28 (14 x 2)	**713-1434/037-000**	20
30 (15 x 2)	**713-1415/037-000**	20	30 (15 x 2)	**713-1435/037-000**	20
32 (16 x 2)	**713-1416/037-000**	20	32 (16 x 2)	**713-1436/037-000**	20
34 (17 x 2)	**713-1417/037-000**	10	34 (17 x 2)	**713-1437/037-000**	10
36 (18 x 2)	**713-1418/037-000**	10	36 (18 x 2)	**713-1438/037-000**	10

www.wgspb.ru
Цены, наличие на сайте

Вилки с выводами под пайку и резьбовыми фланцами, двухуровневые
Мультиштекерная система (MCS)-MINI HD

С прямыми выводами под пайку и резьбовыми фланцами Шаг контактов: 3,5 мм / 0,138 дюйма		С угловыми выводами под пайку и резьбовыми фланцами Шаг контактов: 3,5 мм / 0,138 дюйма		
160 В / 2,5 кВ / 2, 10 А	150 В / 10 А	160 В / 2,5 кВ / 2, 10 А	150 В / 10 А	

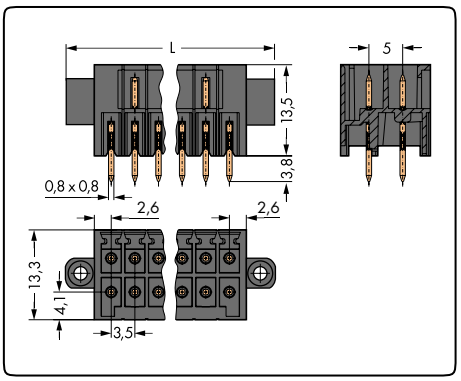

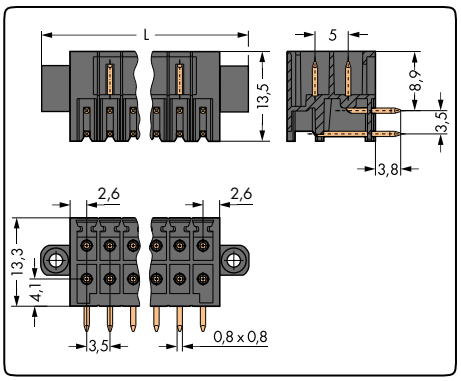

L = [(кол-во полюсов/2 - 1] x шаг контактов + 13,6 мм

Кол-во пол.	Артикул	Упак. единица	Кол-во пол.	Артикул	Упак. единица
Вилка с прямыми выводами под пайку и резьбовыми фланцами, двухуровневая, черная			**Вилка с угловыми выводами под пайку и резьбовыми фланцами, двухуровневая,** черная		
6 (3 x 2)	**713-1403/107-000**	50	6 (3 x 2)	**713-1423/107-000**	50
8 (4 x 2)	**713-1404/107-000**	50	8 (4 x 2)	**713-1424/107-000**	50
10 (5 x 2)	**713-1405/107-000**	25	10 (5 x 2)	**713-1425/107-000**	25
12 (6 x 2)	**713-1406/107-000**	25	12 (6 x 2)	**713-1426/107-000**	25
14 (7 x 2)	**713-1407/107-000**	25	14 (7 x 2)	**713-1427/107-000**	25
16 (8 x 2)	**713-1408/107-000**	25	16 (8 x 2)	**713-1428/107-000**	25
18 (9 x 2)	**713-1409/107-000**	25	18 (9 x 2)	**713-1429/107-000**	25
20 (10 x 2)	**713-1410/107-000**	20	20 (10 x 2)	**713-1430/107-000**	20
22 (11 x 2)	**713-1411/107-000**	20	22 (11 x 2)	**713-1431/107-000**	20
24 (12 x 2)	**713-1412/107-000**	20	24 (12 x 2)	**713-1432/107-000**	20
26 (13 x 2)	**713-1413/107-000**	20	26 (13 x 2)	**713-1433/107-000**	20
28 (14 x 2)	**713-1414/107-000**	20	28 (14 x 2)	**713-1434/107-000**	20
30 (15 x 2)	**713-1415/107-000**	20	30 (15 x 2)	**713-1435/107-000**	20
32 (16 x 2)	**713-1416/107-000**	10	32 (16 x 2)	**713-1436/107-000**	10
34 (17 x 2)	**713-1417/107-000**	10	34 (17 x 2)	**713-1437/107-000**	10
36 (18 x 2)	**713-1418/107-000**	10	36 (18 x 2)	**713-1438/107-000**	10

www.wgspb.ru
Цены, наличие на сайте

Вилки с выводами под пайку, двухуровневые, для пайки оплавлением припоя
Мультиштекерная система (MCS)-MINI HD

С прямыми выводами под пайку Шаг контактов: 3,5 мм / 0,138 дюйма		С прямыми выводами под пайку В ленте на бобине Шаг контактов 3,5 мм / 0,138 дюйма		
160 В / 2,5 кВ / 2, 10 А		160 В / 2,5 кВ / 2, 10 А		

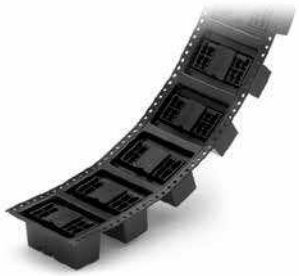

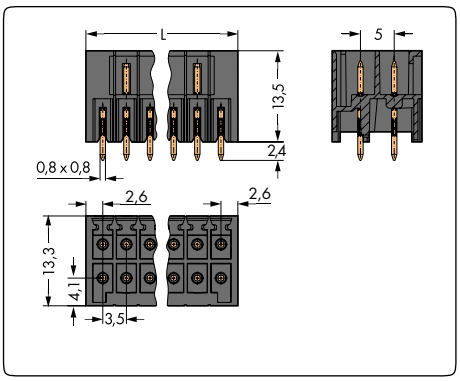

L = [(кол-во полюсов/2 - 1] x шаг контактов + 5,2 мм

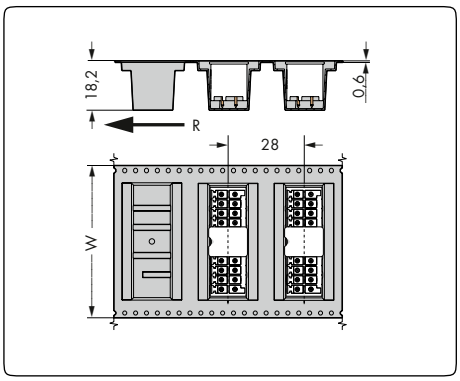

W= Ширина ленты
R = Направление подачи

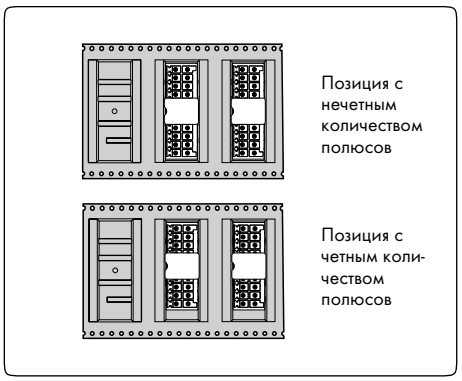

Позиция вилки в ленте на бобине

Кол-во пол.	Артикул	Упак. единица	Кол-во пол.	Артикул	W
Вилка с прямыми выводами под пайку, двухуровневая, черная			**Вилка с прямыми выводами под пайку, двухуровневая, в ленте на бобине по МЭК 60286-3,** черная		
					мм
6 (3 x 2)	**713-1403/105-000**	100	6 (3 x 2)	**713-1403/105-000/997-405**	32
8 (4 x 2)	**713-1404/105-000**	50	8 (4 x 2)	**713-1404/105-000/997-405**	32
10 (5 x 2)	**713-1405/105-000**	50	10 (5 x 2)	**713-1405/105-000/997-405**	32
12 (6 x 2)	**713-1406/105-000**	50	12 (6 x 2)	**713-1406/105-000/997-406**	44
14 (7 x 2)	**713-1407/105-000**	50	14 (7 x 2)	**713-1407/105-000/997-406**	44
16 (8 x 2)	**713-1408/105-000**	25	16 (8 x 2)	**713-1408/105-000/997-406**	44
18 (9 x 2)	**713-1409/105-000**	25	18 (9 x 2)	**713-1409/105-000/997-407**	56
20 (10 x 2)	**713-1410/105-000**	25	20 (10 x 2)	**713-1410/105-000/997-407**	56
22 (11 x 2)	**713-1411/105-000**	25	22 (11 x 2)	**713-1411/105-000/997-407**	56
24 (12 x 2)	**713-1412/105-000**	25	24 (12 x 2)	**713-1412/105-000/997-408**	72
26 (13 x 2)	**713-1413/105-000**	25	26 (13 x 2)	**713-1413/105-000/997-408**	72
28 (14 x 2)	**713-1414/105-000**	20	28 (14 x 2)	**713-1414/105-000/997-408**	72
30 (15 x 2)	**713-1415/105-000**	20	30 (15 x 2)	**713-1415/105-000/997-408**	72
32 (16 x 2)	**713-1416/105-000**	20	32 (16 x 2)	**713-1416/105-000/997-408**	72
34 (17 x 2)	**713-1417/105-000**	20	34 (17 x 2)	**713-1417/105-000/997-409**	88
36 (18 x 2)	**713-1418/105-000**	20	36 (18 x 2)	**713-1418/105-000/997-409**	88
			Диаметр бобины: 330 мм, 120 деталей на бобине		

По вопросам другого количества полюсов обращайтесь к производителю.

www.wgspb.ru
Цены, наличие на сайте

Вилки с выводами под пайку, двухуровневые, для пайки оплавлением припоя
Мультиштекерная система (MCS)-MINI HD

С угловыми выводами под пайку Шаг контактов: 3,5 мм / 0,138 дюйма		С угловыми выводами под пайку и защелками В ленте на бобине Шаг контактов: 3,5 мм / 0,138 дюйма		
160 В / 2,5 кВ / 2, 10 А		160 В / 2,5 кВ / 2, 10 А		

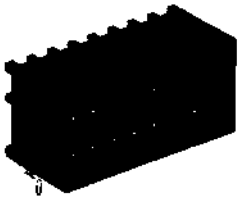

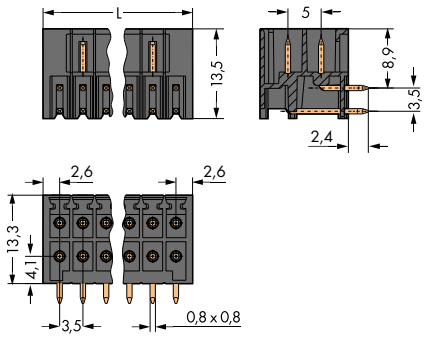

L = [(кол-во полюсов/2 - 1] x шаг контактов + 10,6 мм

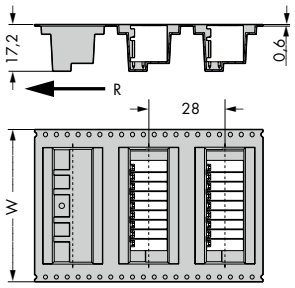

W= Ширина ленты
R = Направление подачи

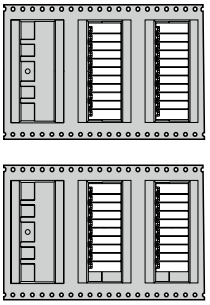

Позиция вилки в ленте на бобине

Кол-во пол.	Артикул	Упак. единица	Кол-во пол.	Артикул	W
Вилка с угловыми выводами под пайку, двухуровневая, черная			**Вилка с угловыми выводами под пайку, двухуровневая, в ленте на бобине по МЭК 60286-3,** черная		
					мм
6 (3 x 2)	**713-1423/105-000**	100	6 (3 x 2)	**713-1423/105-000/997-405**	32
8 (4 x 2)	**713-1424/105-000**	50	8 (4 x 2)	**713-1424/105-000/997-405**	32
10 (5 x 2)	**713-1425/105-000**	50	10 (5 x 2)	**713-1425/105-000/997-405**	32
12 (6 x 2)	**713-1426/105-000**	50	12 (6 x 2)	**713-1426/105-000/997-406**	44
14 (7 x 2)	**713-1427/105-000**	50	14 (7 x 2)	**713-1427/105-000/997-406**	44
16 (8 x 2)	**713-1428/105-000**	25	16 (8 x 2)	**713-1428/105-000/997-406**	44
18 (9 x 2)	**713-1429/105-000**	25	18 (9 x 2)	**713-1429/105-000/997-407**	56
20 (10 x 2)	**713-1430/105-000**	25	20 (10 x 2)	**713-1430/105-000/997-407**	56
22 (11 x 2)	**713-1431/105-000**	25	22 (11 x 2)	**713-1431/105-000/997-407**	56
24 (12 x 2)	**713-1432/105-000**	25	24 (12 x 2)	**713-1432/105-000/997-408**	72
26 (13 x 2)	**713-1433/105-000**	25	26 (13 x 2)	**713-1433/105-000/997-408**	72
28 (14 x 2)	**713-1434/105-000**	20	28 (14 x 2)	**713-1434/105-000/997-408**	72
30 (15 x 2)	**713-1435/105-000**	20	30 (15 x 2)	**713-1435/105-000/997-408**	72
32 (16 x 2)	**713-1436/105-000**	20	32 (16 x 2)	**713-1436/105-000/997-408**	72
34 (17 x 2)	**713-1437/105-000**	20	34 (17 x 2)	**713-1437/105-000/997-409**	88
36 (18 x 2)	**713-1438/105-000**	20	36 (18 x 2)	**713-1438/105-000/997-409**	88
			Диаметр бобины: 330 мм, 120 деталей на бобине		

По вопросам другого количества полюсов обращайтесь к производителю.

Вилки с защелками, двухуровневые, THR
Мультиштекерная система (MCS)-MINI HD

С прямыми выводами под пайку и защелками Шаг контактов: 3,5 мм / 0,138 дюйма		С прямыми выводами под пайку В ленте на бобине Шаг контактов: 3,5 мм / 0,138 дюйма		
160 В / 2,5 кВ / 2, 10 А		160 В / 2,5 кВ / 2, 10 А		

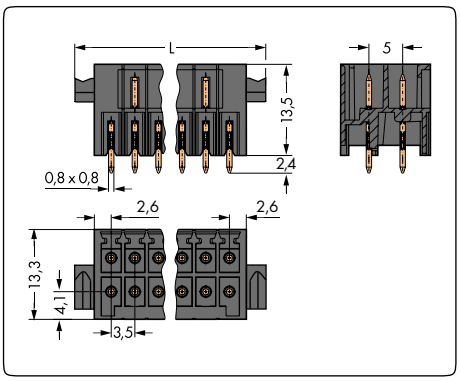

L = [(кол-во полюсов/2 - 1] x шаг контактов + 13,6 мм

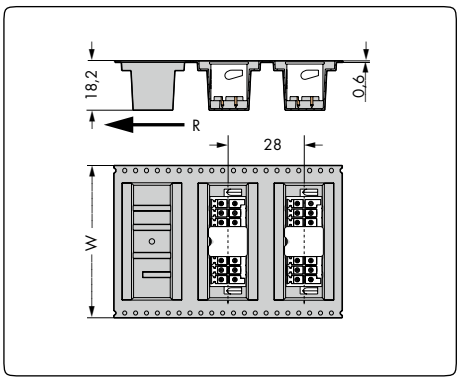

W= Ширина ленты
R = Направление подачи

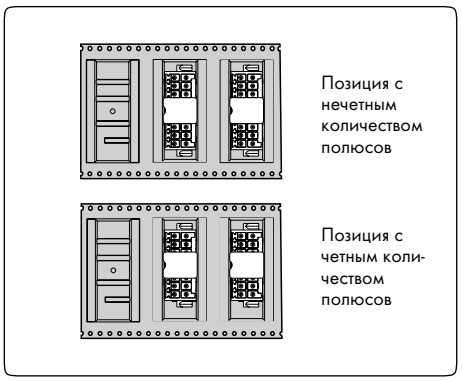

Позиция вилки в ленте на бобине

Кол-во пол.	Артикул	Упак. единица	Кол-во пол.	Артикул	W
Вилка с прямыми выводами под пайку и защелками, двухуровневая, черная			**Вилка с прямыми выводами под пайку и защелками, двухуровневая, в ленте на бобине по МЭК 60286-3,** черная		
					мм
6 (3 x 2)	**713-1403/116-000**	50	6 (3 x 2)	**713-1403/116-000/997-405**	32
8 (4 x 2)	**713-1404/116-000**	50	8 (4 x 2)	**713-1404/116-000/997-406**	44
10 (5 x 2)	**713-1405/116-000**	50	10 (5 x 2)	**713-1405/116-000/997-406**	44
12 (6 x 2)	**713-1406/116-000**	25	12 (6 x 2)	**713-1406/116-000/997-406**	44
14 (7 x 2)	**713-1407/116-000**	25	14 (7 x 2)	**713-1407/116-000/997-407**	56
16 (8 x 2)	**713-1408/116-000**	25	16 (8 x 2)	**713-1408/116-000/997-407**	56
18 (9 x 2)	**713-1409/116-000**	25	18 (9 x 2)	**713-1409/116-000/997-407**	56
20 (10 x 2)	**713-1410/116-000**	25	20 (10 x 2)	**713-1410/116-000/997-408**	72
22 (11 x 2)	**713-1411/116-000**	20	22 (11 x 2)	**713-1411/116-000/997-408**	72
24 (12 x 2)	**713-1412/116-000**	20	24 (12 x 2)	**713-1412/116-000/997-408**	72
26 (13 x 2)	**713-1413/116-000**	20	26 (13 x 2)	**713-1413/116-000/997-408**	72
28 (14 x 2)	**713-1414/116-000**	20	28 (14 x 2)	**713-1414/116-000/997-408**	72
30 (15 x 2)	**713-1415/116-000**	20	30 (15 x 2)	**713-1415/116-000/997-409**	88
32 (16 x 2)	**713-1416/116-000**	20	32 (16 x 2)	**713-1416/116-000/997-409**	88
34 (17 x 2)	**713-1417/116-000**	10	34 (17 x 2)	**713-1417/116-000/997-409**	88
36 (18 x 2)	**713-1418/116-000**	10	36 (18 x 2)	**713-1418/116-000/997-409**	88
			Диаметр бобины: 330 мм, 120 деталей на бобине		

По вопросам другого количества полюсов обращайтесь к производителю.

www.wgspb.ru
Цены, наличие на сайте

Вилки с защелками, двухуровневые, THR
Мультиштекерная система (MCS)-MINI HD

С угловыми выводами под пайку и защелками Шаг контактов: 3,5 мм / 0,138 дюйма		С угловыми выводами под пайку и защелками В ленте на бобине Шаг контактов: 3,5 мм / 0,138 дюйма		
160 В / 2,5 кВ / 2, 10 А		160 В / 2,5 кВ / 2, 10 А		

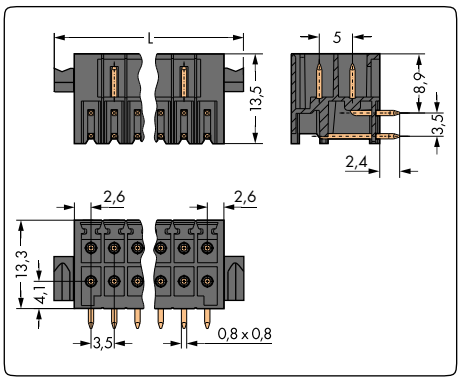

L = [(кол-во полюсов/2 - 1] x шаг контактов + 10,6 мм

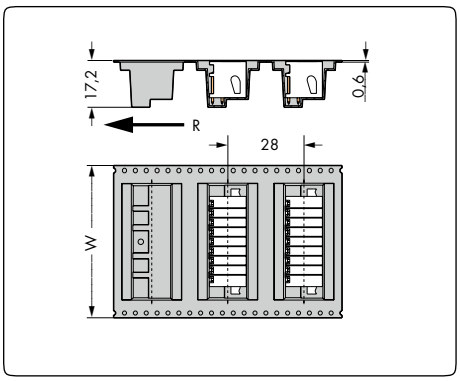

W= Ширина ленты
R = Направление подачи

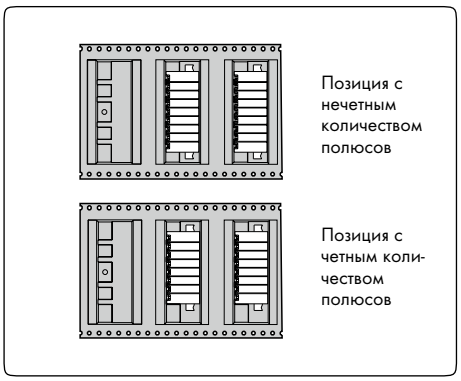

Позиция вилки в ленте на бобине

Кол-во пол.	Артикул	Упак. единица	Кол-во пол.	Артикул	W
Вилка с угловыми выводами под пайку и защелками, двухуровневая, черная			**Вилка с угловыми выводами под пайку и защелками, в ленте на бобине по МЭК 60286-3,** черная		
					мм
6 (3 x 2)	**713-1423/116-000**	50	6 (3 x 2)	**713-1423/116-000/997-405**	32
8 (4 x 2)	**713-1424/116-000**	50	8 (4 x 2)	**713-1424/116-000/997-406**	44
10 (5 x 2)	**713-1425/116-000**	50	10 (5 x 2)	**713-1425/116-000/997-406**	44
12 (6 x 2)	**713-1426/116-000**	50	12 (6 x 2)	**713-1426/116-000/997-406**	44
14 (7 x 2)	**713-1427/116-000**	50	14 (7 x 2)	**713-1427/116-000/997-407**	56
16 (8 x 2)	**713-1428/116-000**	25	16 (8 x 2)	**713-1428/116-000/997-407**	56
18 (9 x 2)	**713-1429/116-000**	25	18 (9 x 2)	**713-1429/116-000/997-407**	56
20 (10 x 2)	**713-1430/116-000**	25	20 (10 x 2)	**713-1430/116-000/997-408**	72
22 (11 x 2)	**713-1431/116-000**	20	22 (11 x 2)	**713-1431/116-000/997-408**	72
24 (12 x 2)	**713-1432/116-000**	20	24 (12 x 2)	**713-1432/116-000/997-408**	72
26 (13 x 2)	**713-1433/116-000**	20	26 (13 x 2)	**713-1433/116-000/997-408**	72
28 (14 x 2)	**713-1434/116-000**	20	28 (14 x 2)	**713-1434/116-000/997-408**	72
30 (15 x 2)	**713-1435/116-000**	20	30 (15 x 2)	**713-1435/116-000/997-409**	88
32 (16 x 2)	**713-1436/116-000**	20	32 (16 x 2)	**713-1436/116-000/997-409**	88
34 (17 x 2)	**713-1437/116-000**	10	34 (17 x 2)	**713-1437/116-000/997-409**	88
36 (18 x 2)	**713-1438/116-000**	10	36 (18 x 2)	**713-1438/116-000/997-409**	88
			Диаметр бобины: 330 мм, 120 деталей на бобине		

По вопросам другого количества полюсов обращайтесь к производителю.

Вилки с резьбовыми фланцами, двухуровневые, THR
Мультиштекерная система (MCS)-MINI HD

С прямыми выводами под пайку и резьбовыми фланцами Шаг контактов: 3,5 мм / 0,138 дюйма		С прямыми выводами под пайку и резьбовыми фланцами, в ленте на бобине Шаг контактов 3,5 мм / 0,138 дюйма		
160 В / 2,5 кВ / 2, 10 А		160 В / 2,5 кВ / 2, 10 А		

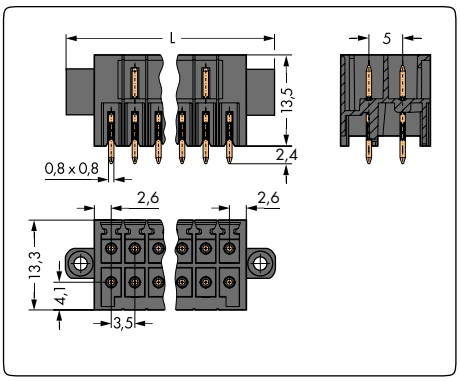

L = [(кол-во полюсов/2 - 1] x шаг контактов + 13,6 мм

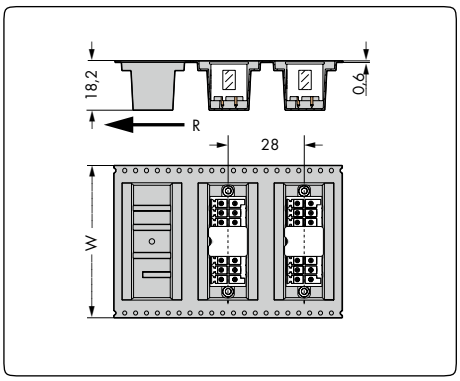

W= Ширина ленты
R = Направление подачи

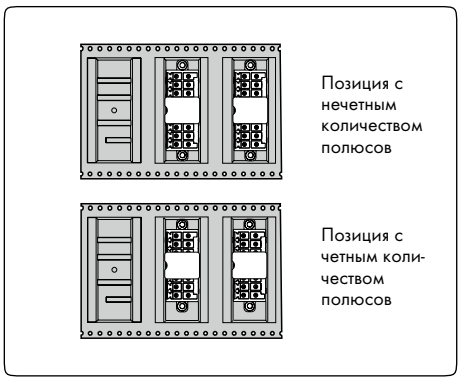

Позиция вилки в ленте на бобине

Кол-во пол.	Артикул	Упак. единица	Кол-во пол.	Артикул	W
Вилка с прямыми выводами под пайку и резьбовыми фланцами, двухуровневая, черная			**Вилка с прямыми выводами под пайку и резьбовыми фланцами, двухуровневая, в ленте на бобине по МЭК 60286-3,** черная		
					мм
6 (3 x 2)	**713-1403/117-000**	50	6 (3 x 2)	**713-1403/117-000/997-405**	32
8 (4 x 2)	**713-1404/117-000**	50	8 (4 x 2)	**713-1404/117-000/997-406**	44
10 (5 x 2)	**713-1405/117-000**	25	10 (5 x 2)	**713-1405/117-000/997-406**	44
12 (6 x 2)	**713-1406/117-000**	25	12 (6 x 2)	**713-1406/117-000/997-406**	44
14 (7 x 2)	**713-1407/117-000**	25	14 (7 x 2)	**713-1407/117-000/997-407**	56
16 (8 x 2)	**713-1408/117-000**	25	16 (8 x 2)	**713-1408/117-000/997-407**	56
18 (9 x 2)	**713-1409/117-000**	25	18 (9 x 2)	**713-1409/117-000/997-407**	56
20 (10 x 2)	**713-1410/117-000**	20	20 (10 x 2)	**713-1410/117-000/997-408**	72
22 (11 x 2)	**713-1411/117-000**	20	22 (11 x 2)	**713-1411/117-000/997-408**	72
24 (12 x 2)	**713-1412/117-000**	20	24 (12 x 2)	**713-1412/117-000/997-408**	72
26 (13 x 2)	**713-1413/117-000**	20	26 (13 x 2)	**713-1413/117-000/997-408**	72
28 (14 x 2)	**713-1414/117-000**	20	28 (14 x 2)	**713-1414/117-000/997-408**	72
30 (15 x 2)	**713-1415/117-000**	20	30 (15 x 2)	**713-1415/117-000/997-409**	88
32 (16 x 2)	**713-1416/117-000**	10	32 (16 x 2)	**713-1416/117-000/997-409**	88
34 (17 x 2)	**713-1417/117-000**	10	34 (17 x 2)	**713-1417/117-000/997-409**	88
36 (18 x 2)	**713-1418/117-000**	10	36 (18 x 2)	**713-1418/117-000/997-409**	88
			Диаметр бобины: 330 мм, 120 деталей на бобине		

По вопросам другого количества полюсов обращайтесь к производителю.

www.wgspb.ru
Цены, наличие на сайте

Вилки с резьбовыми фланцами, двухуровневые, THR
Мультиштекерная система (MCS)-MINI HD

С угловыми выводами под пайку и резьбовыми фланцами Шаг контактов: 3,5 мм / 0,138 дюйма		С угловыми выводами под пайку и резьбовыми фланцами, в ленте на бобине Шаг контактов 3,5 мм / 0,138 дюйма		
160 В / 2,5 кВ / 2, 10 А		160 В / 2,5 кВ / 2, 10 А		

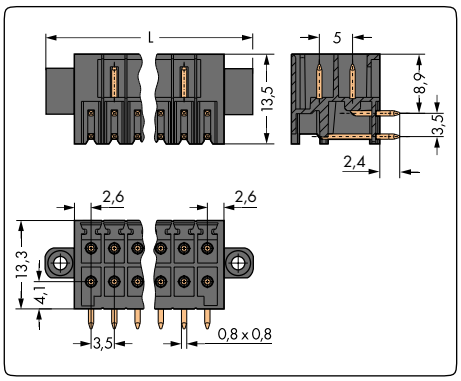

L = [(кол-во полюсов/2 - 1] x шаг контактов + 10,6 мм

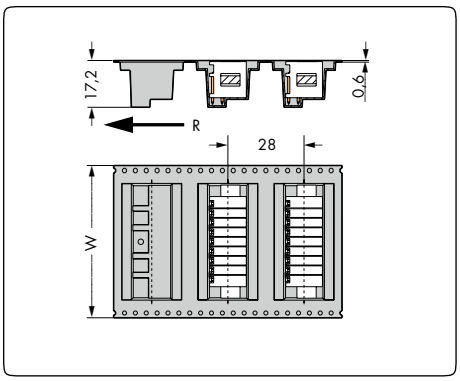

W= Ширина ленты
R = Направление подачи

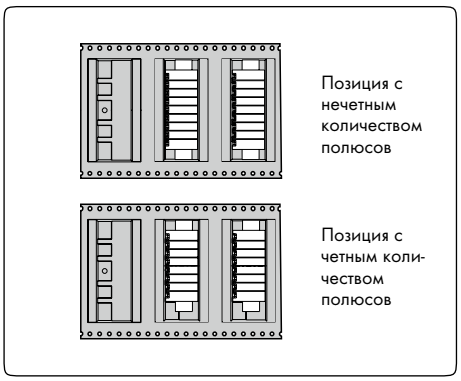

Позиция вилки в ленте на бобине

Кол-во пол.	Артикул	Упак. единица	Кол-во пол.	Артикул	W
Вилка с угловыми выводами под пайку и резьбовыми фланцами, двухуровневая, черная			**Вилка с угловыми выводами под пайку и резьбовыми фланцами, двухуровневая, в ленте на бобине по МЭК 60286-3,** черная		
					мм
6 (3 x 2)	**713-1423/117-000**	50	6 (3 x 2)	**713-1423/117-000/997-405**	32
8 (4 x 2)	**713-1424/117-000**	50	8 (4 x 2)	**713-1424/117-000/997-406**	44
10 (5 x 2)	**713-1425/117-000**	25	10 (5 x 2)	**713-1425/117-000/997-406**	44
12 (6 x 2)	**713-1426/117-000**	25	12 (6 x 2)	**713-1426/117-000/997-406**	44
14 (7 x 2)	**713-1427/117-000**	25	14 (7 x 2)	**713-1427/117-000/997-407**	56
16 (8 x 2)	**713-1428/117-000**	25	16 (8 x 2)	**713-1428/117-000/997-407**	56
18 (9 x 2)	**713-1429/117-000**	25	18 (9 x 2)	**713-1429/117-000/997-407**	56
20 (10 x 2)	**713-1430/117-000**	20	20 (10 x 2)	**713-1430/117-000/997-408**	72
22 (11 x 2)	**713-1431/117-000**	20	22 (11 x 2)	**713-1431/117-000/997-408**	72
24 (12 x 2)	**713-1432/117-000**	20	24 (12 x 2)	**713-1432/117-000/997-408**	72
26 (13 x 2)	**713-1433/117-000**	20	26 (13 x 2)	**713-1433/117-000/997-408**	72
28 (14 x 2)	**713-1434/117-000**	20	28 (14 x 2)	**713-1434/117-000/997-408**	72
30 (15 x 2)	**713-1435/117-000**	20	30 (15 x 2)	**713-1435/117-000/997-409**	88
32 (16 x 2)	**713-1436/117-000**	10	32 (16 x 2)	**713-1436/117-000/997-409**	88
34 (17 x 2)	**713-1437/117-000**	10	34 (17 x 2)	**713-1437/117-000/997-409**	88
36 (18 x 2)	**713-1438/117-000**	10	36 (18 x 2)	**713-1438/117-000/997-409**	88
			Диаметр бобины: 330 мм, 120 деталей на бобине		

По вопросам другого количества полюсов обращайтесь к производителю.