PROFIBUS DP/FMS

Базовый контроллер узла сети; EN 50170; 12 Мбит/с; дискретные и аналоговые сигналы

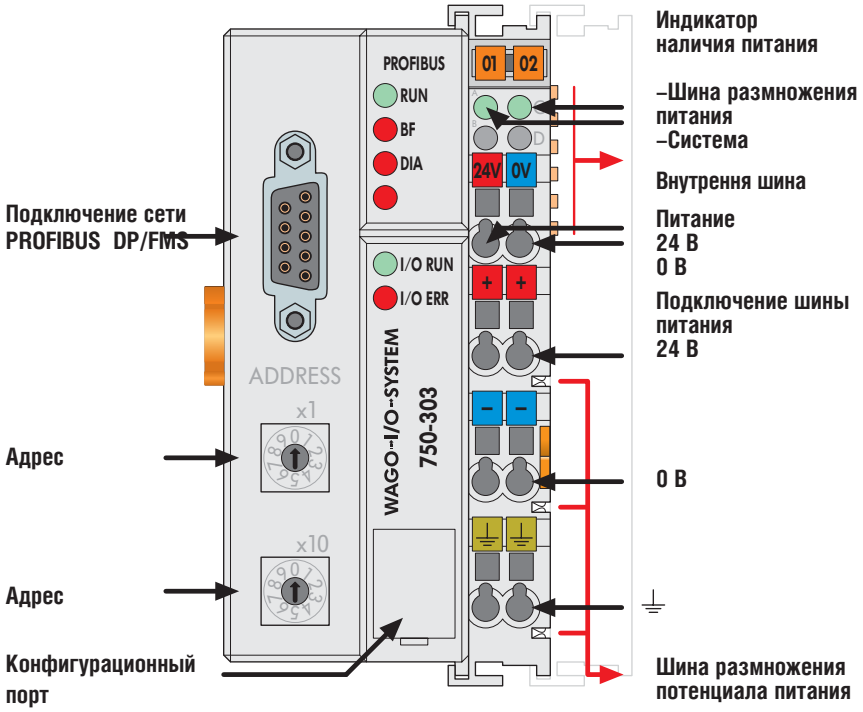

Базовый контроллер узла сети позволяет подключить систему WAGO-I/O-SYSTEM в качестве ведомого (Slave) устройства в промышленную сеть PROFIBUS.

Контроллер способен поддерживать любые типы модулей. Он автоматически конфигурируется, создавая локальный образ процесса, включающий дискретные, аналоговые и специальные модули.

Данные образа процесса передаются по сети PROFIBUS в ведущее устройство (Master), которым может являться программируемый логический контроллер или персональный компьютер, для последующей обработки.

Сеть PROFIBUS обеспечивает также передачу данных с ведущего устройства в контроллер.

Локальный образ процесса разделен на две области данных: принимаемые данные и данные для передачи.

Структура данных в образе процесса создается автоматически исходя из порядка подключения модулей к контроллеру. Данные аналоговых и специальных модулей передаются в виде двоичных слов (байтов). Данные дискретных модулей передаются битами, которые упаковываются в байты и помещаются в образ процесса следом за данными аналоговых модулей

При разработке новых систем на PROFIBUS DP, рекомендуется применять 750–333 с расширенными функциями (стр. 1.020).

Внимание: требуются файлы GSD

Описание	№ заказа	Упаковка шт.	Параметры промышленной сети	
PROFIBUS DP/FMS 12 Мбит/с	750–303	1	Макс. число узлов	96 с повторителем
			Макс. число точек В/В	около 6000 (зависит от ведущего)
			Среда передачи	Медный кабель, соотв.EN 50170
			Макс. длина сегмента шины	100 м ... 1200 м
				(зависит от скорости передачи и кабеля)
			Скорость передачи данных	9.6 кбит/с ... 12 Мбит/с
			Время передачи данных	тип. 1 мс (10 узлов; 32 Вх, 32 Вых на узел;
				с 12 Мбит/с и дискретными сигналами)
				макс. 3.3 мс
			Подключение контроллера	1 x D–Sub 9; розетка

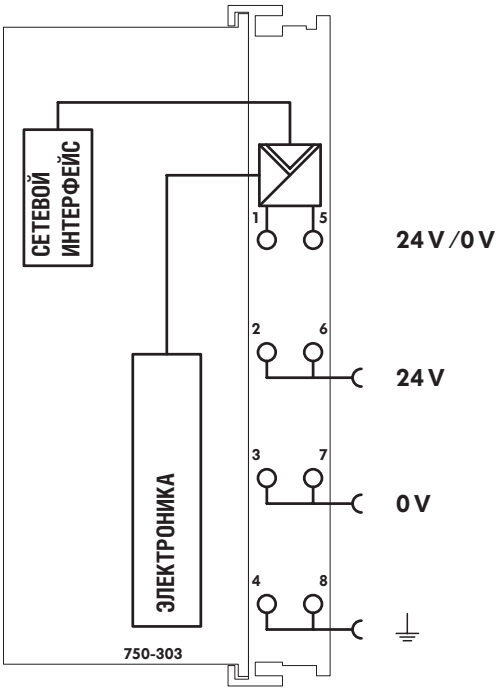

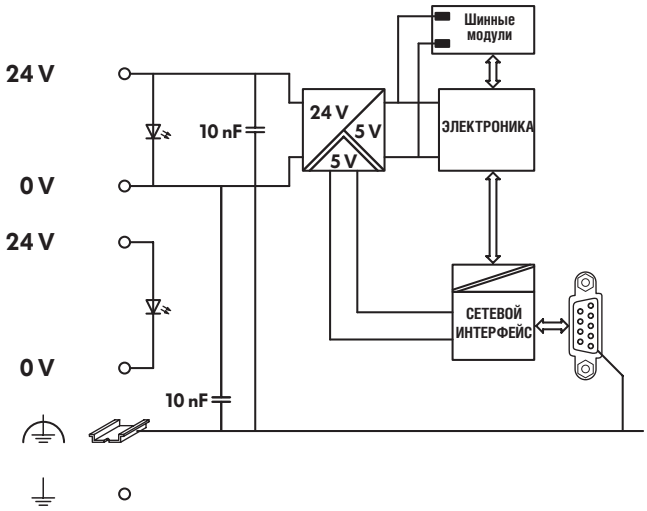

Технические данные

Макс. число модулей	64
Промышленная сеть	
–Образ входного процесса	макс. 128 байт [1]
–Образ выходного процесса	макс. 128 байт [1]
Конфигурирование	с помощью PC или контроллера
Напряжение питания	Пост. 24 В (–25 % ... +30 %)
Ток потребления (макс.)	500 мА при 24 В
КПД источника питания	87 %
Внутренний ток потребления	350 мА при 5 В
Суммарный ток потребления	
модулями	1650 мА при 5 В
Напряжение изоляции	500 В система/питание
Напряжение шины размножения	
питания	Пост. 24 В (–25 % ... +30 %)
Ток шины размножения питания	
(макс.)	Пост. 10 А

Общие параметры

Температура эксплуатации	0 °C ... +55 °C
Клеммы CAGE CLAMP®	0.08 мм² ... 2.5 мм²; AWG 28 ... 14
	длина зачистки 8 ... 9 мм.
Габаритные размеры (мм) Ш x В x Г	51 x 65* x 100
	* от верхнего края монтажной рейки
Масса	в упаковке 195 г.
Температура хранения	–25 °C ... +85 °C
Относительная влажность	95 % без конденсации
Виброустойчивость	согл. IEC 60068–2–6
Устойчивость к ударам	согл. IEC 60068–2–27
Степень защиты	IP 20
ЭМС устойчивость к излучению	согл. EN 50082–2 (1996)
ЭМС уровень излучения	согл. EN 50081–2 (1994)
ЭМС морское применение –устойчивость	
к излучению	согл. Germanischer Lloyd (1997)
ЭМС морское применение – уровень	
излучения	согл. Germanischer Lloyd (1997)

Стандарты и допуски

Стандарт	EN 50170
Сертификация	PNO
cULus и судового применения	см. стр. 1.10 ... 1.13
Ex	II 3 G EEx nA II T4, Class I Div2 ABCD T4A
Маркировка соответствия	CE

Принадлежности

	№ заказа	Упаковка шт.
файлы GSD	Загрузка с : www.wago.com	
Миниатюрная маркировка WSB Quick		
горизонтальная	**248–501**	5
с маркировкой	см. стр. 1.174 ... 1.175	