CANopen

Базовый контроллер узла сети; 10 кбит/с ... 1 Мбит/с; дискретные и аналоговые сигналы

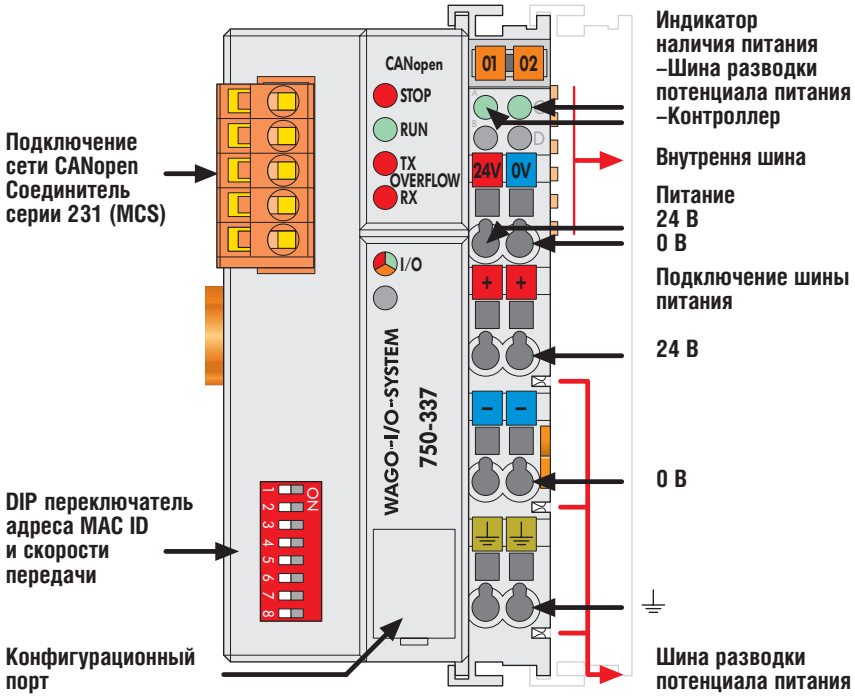

Базовый контроллер позволяет подключить систему WAGO-I/O-SYSTEM в качестве ведомого (Slave) устройства в промышленную сеть CANopen. Данные модулей транслируются с помощью объектов PDO и SDO.

Контроллер способен поддерживать любые типы модулей. Он автоматически конфигурируется, создавая локальный образ процесса, включающий дискретные, аналоговые и специальные модули. Данные образа процесса передаются посредством сети CANopen в ведущее устройство (Master), которым может являться программируемый логический контроллер или персональный компьютер, для последующей обработки.

Сеть CANopen обеспечивает также передачу данных с ведущего устройства в контроллер.

Локальный образ процесса разделен на две области данных: принимаемые данные и данные для передачи.

Структура данных в образе процесса создается автоматически, исходя из порядка подключения модулей к контроллеру. Данные аналоговых и специальных модулей передаются в PDO . Данные дискретных модулей передаются битами, которые также отражаются в PDO следом за данными аналоговых модулей. При заплонении 8 бит контроллер автоматически открывает новый байт.
Все объекты словаря по выбору пользователя могут быть отражены в 32 передающих PDO и 32 приёмных PDO.
Полностью образ входного и выходного процесса может быть передан с помощью SDO.

Внимание: необходимы файлы EDS

Описание	№ заказа	Упаковка шт.	Параметры промышленной сети	
CANopen	**750–337**	1	Количество узлов	110
			Среда передачи	Экранир. медный кабель 3 x 0.25 мм²
			макс. длина шины	30 м ... 1000 м
				(зависит от скорости передачи и кабеля)
			Скорость передачи данных	10 кбит/с ... 1 Мбит/с
			Подключение контроллера	5–поюсный соединитель, серии 231 (MCS)
				розетка 231–305/010–000
				прилагается

Данные могут быть измненены без уведомления

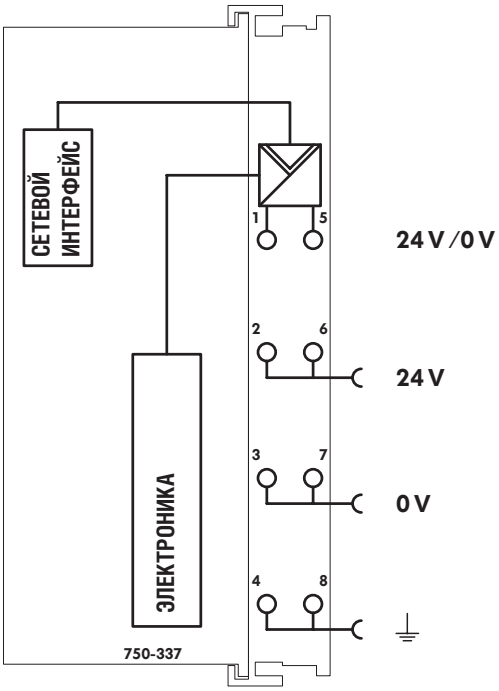

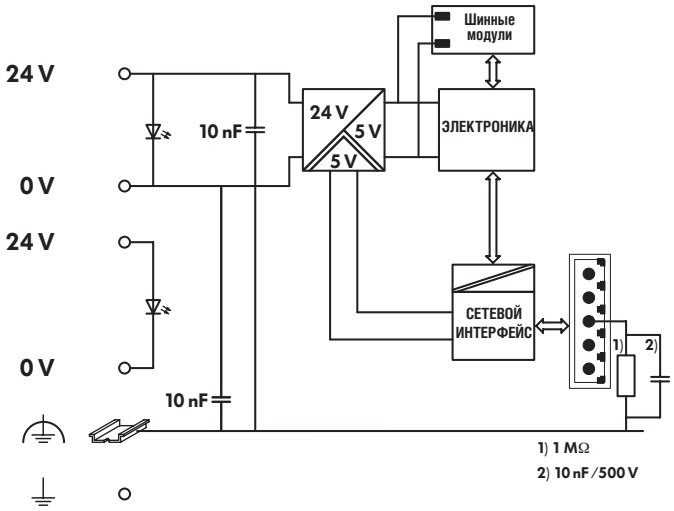

Технические данные	
Макс. число модулей	64
Промышленная сеть	
–Образ входного процесса	макс. 512 байт
–Образ выходного процесса	макс. 512 байт
Число PDO	32 Tx / 32 Rx
Число SDO	2 Сервер SDO
Коммуникационный профиль	DS–301 V4.0
профиль устройства	DS–401 V2.0
	marginal check
	edge–triggered PDOs
	программируемая обработка ошибок
COB ID Распределение	SDO, стандарт
Node ID Распределение	DIP переключатели
Другие свойства CANopen	NMT Ведомый (Slave)
	Minimum Boot–up
	Variable PDO Mapping
	Аварийные сообщения
	Life Guarding
Конфигурирование	с PC или PLC
Напряжение питания	Пост. 24 В. (–25 % ... +30 %)
Ток потребления макс.	500 мА при 24 В.
КПД источика питания	87 %
Внутренний ток потребления	350 мА при 5 В.
Суммарный ток потребления модулями	1650 мА при 5 В.
Напряжение изоляции	500 В. система / питание
Напряжение шины разводки	
питания	Пост. 24 В. (–15 % ... +20 %)
Ток шины разводки питания (макс.)	Пост. 10 А

Общие параметры	
Температура эксплуатации	0 °C ... +55 °C
Клеммы CAGE CLAMP®	0.08 мм² ... 2.5 мм²; AWG 28 ... 14
	длина зачистки 8 ... 9 мм.
Габаритные размеры (мм) Ш x В x Г	51 x 65* x 100
	* от верхнего края монтажной рейки
Масса	около 195 г
Температура хранения	–25 °C ... +85 °C
Относительная влажность	95 % без конденсации
Виброустойчивость	согл. IEC 60068–2–6
Устойчивость к ударам	согл. IEC 60068–2–27
Степень защиты	IP 20
ЭМС устойчивость к излучению	согл. EN 50082–2 (1996)
ЭМС уровень излучения	согл. EN 50081–2 (1994)
ЭМС морское применеие –устойчивость	
к излучению	согл. Germanischer Lloyd (1997)
ЭМС морское применеие – уровень	
излучения	согл. Germanischer Lloyd (1997)

Допуски

cULus и судовое применение	см. стр. 1.10 ... 1.13
Ex	II 3 GD EEx nA II T4, Class I Div2 ABCD T4A
Маркировка соответствия	CE

Принадлежности		№ заказа	Упаковка шт.
EDS файлы		Загрузка с : www.wago.com	
Миниатюрная маркировка WSB Quick			
	чистая	**248–501**	5
	с маркировкой	см. стр. 1.174 ... 1.175	