Клеммы для установки на DIN–рельс/Клеммы с заземлением с зажимом CAGE CLAMP® Compact

Фронтальное подключение

0,08 – 2,5 мм²/4 мм² тонкопров.
500 В/6 кВ/3
24 А
Ширина клеммы 5 мм
6 – 7 мм
Диаметр провода в изоляции до 4,4 мм

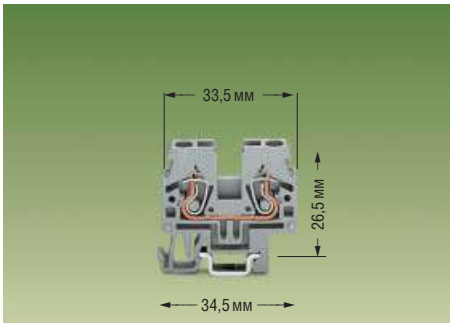

Цвет	№ заказа	Упаковка штук
2–проводная клемма для DIN–рельса 15 мм		
серые	**870–911**	100
синие	**870–914**	100
оранж.	**870–912**	100

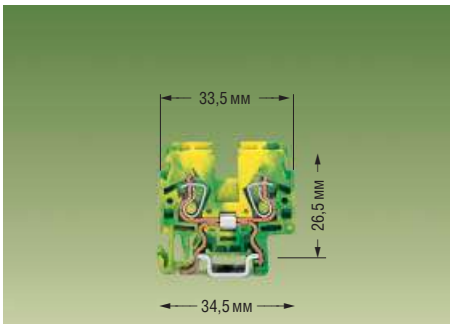

2–проводная клемма с заземлением для DIN–рельса 15 мм		
желто–зеленые	**870–917**	100
Внимание! Нет отверстия для перемычки!		

0,08 – 2,5 мм²/4 мм² тонкопров.
500 В/6 кВ/3
24 А
Ширина клеммы 5 мм
6 – 7 мм
Диаметр провода в изоляции до 4,4 мм

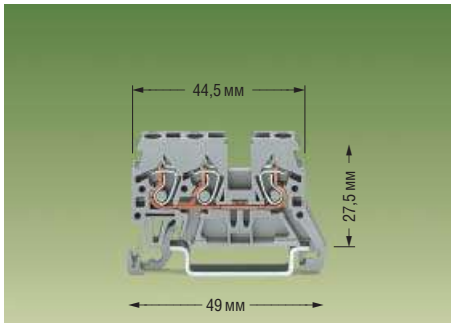

Цвет	№ заказа	Упаковка штук
3–проводная клемма для DIN–рельса 35 мм		
серые	**870–681**	100
синие	**870–684**	100
оранж.	**870–682**	100

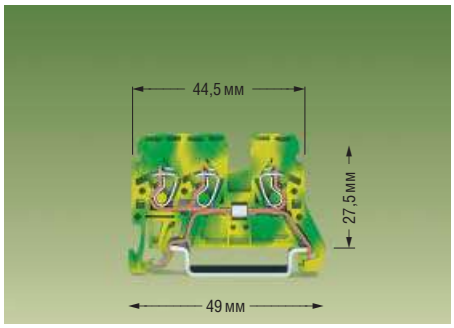

3–проводная клемма с заземлением для DIN–рельса 35 мм		
желто–зеленые	**870–687**	100
Внимание! Нет отверстия для перемычки!		

0,08 – 2,5 мм²/4 мм² тонкопров.
500 В/6 кВ/3
24 А
Ширина клеммы 5 мм
6 – 7 мм
Диаметр провода в изоляции до 4,4 мм

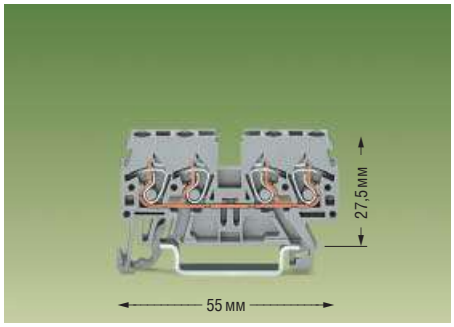

Цвет	№ заказа	Упаковка штук
4–проводная клемма для DIN–рельса 35 мм		
серые	**870–831**	100
синие	**870–834**	100
оранж.	**870–832**	100

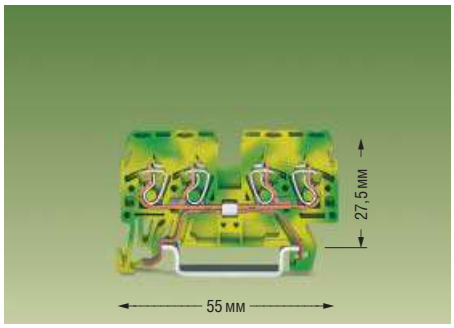

4–проводная клемма с заземлением для DIN–рельса 35 мм		
желто–зеленые	**870–837**	100
Внимание! Нет отверстия для перемычки!		

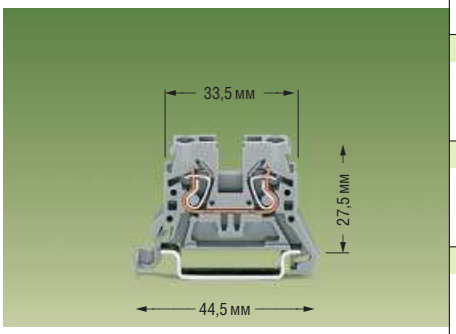

Цвет	№ заказа	Упаковка штук
2–проводная клемма для DIN–рельса 35 мм		
серые	**870–901**	100
синие	**870–904**	100
оранж.	**870–902**	100
2–проводная клемма с заземлением для DIN–рельса 35 мм		
желто–зеленые	**870–907**	100
Внимание! Нет отверстия для перемычки!		

Принадлежности для серии 870

Торцевая пластина для 2–проводных клемм

оранж.	**870–924**	100 (4 x 25)
серые	**870–923**	100 (4 x 25)

Торцевая пластина для 3–проводных клемм

оранж.	**870–934**	100 (4 x 25)
серые	**870–933**	100 (4 x 25)

Торцевая пластина для 4–проводных клемм

оранж.	**870–944**	100 (4 x 25)
серые	**870–943**	100 (4 x 25)

Стопор изоляции, 5 шт/полоска

белые	0,08 – 0,2 мм²	**280–470**	200 полосок
светлосерые	0,25 – 0,5 мм²	**280–471**	200 полосок
темносерые	0,75 – 1 мм²	**280–472**	200 полосок

Перемычки, светлосерые, изолированная, I_N 18 А

2–конт.	**870–402**	200 (8 x 25)
3–конт.	**870–403**	200 (8 x 25)
4–конт.	**870–404**	200 (8 x 25)
5–конт.	**870–405**	100 (4 x 25)
:	:	:
10–конт.	**870–410**	100 (4 x 25)

Перемычки, светлосерые, изолированная, I_N 18 А

с 1 на 3	**870–433**	200 (8 x 25)
с 1 на 4	**870–434**	200 (8 x 25)
с 1 на 5	**870–435**	100 (4 x 25)
:	:	:
с 1 на 10	**870–440**	100 (4 x 25)

Маркировка Mini–WSB и WMB–Multi см. раздел «Маркировка»

Двух– и Трехуровневые клеммы с зажимом CAGE CLAMP® Compact

Фронтальное подключение

0,08 – 2,5 мм²/4 мм² тонкопров.	**0,08 – 2,5 мм²/4 мм² тонкопров.**	**0,08 – 2,5 мм²/4 мм² тонкопров.**
500 В/6 кВ/3	**500 В/6 кВ/3**	**500 В/6 кВ/3**
24 А	**24 А**	**24 А**
Ширина клеммы 5 мм	**Ширина клеммы 5 мм**	**Ширина клеммы 5 мм**
6 – 7 мм	**6 – 7 мм**	**6 – 7 мм**
Диаметр провода в изоляции до 4,4 мм	**Диаметр провода в изоляции до 4,4 мм**	**Диаметр провода в изоляции до 4,4 мм**

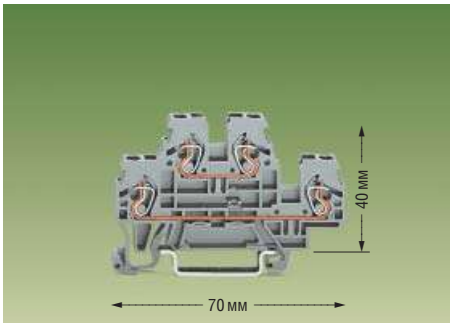

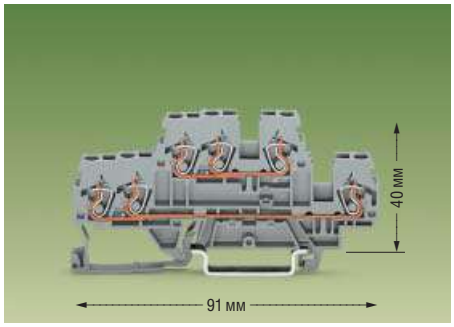

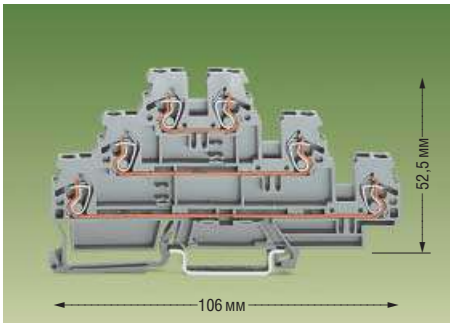

	№ заказа	Упаковка штук
Двухуровневые клеммы,		
цвет корпуса серый		
L/L	**870–501**	50
N/L	**870–502**	50
L/N	**870–503**	50
цвет корпуса синий		
N/N	**870–504**	50

	№ заказа	Упаковка штук
Двухуровневые клеммы,		
цвет корпуса серый		
L/L	**870–531**	50
N/L	**870–532**	50
L/N	**870–533**	50
цвет корпуса синий		
N/N	**870–534**	50

	№ заказа	Упаковка штук
Трехуровневые клеммы,		
цвет корпуса серый		
L/L/L	**870–551**	50
L/L/N	**870–553**	50

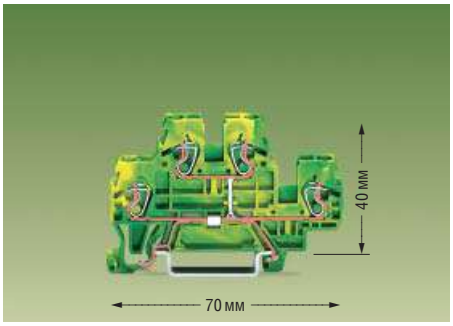

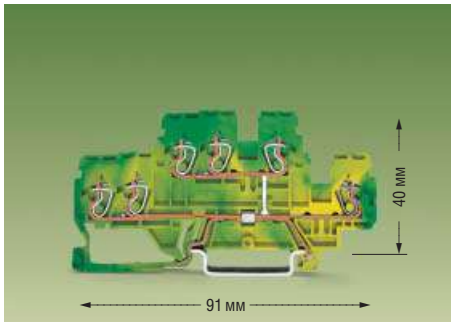

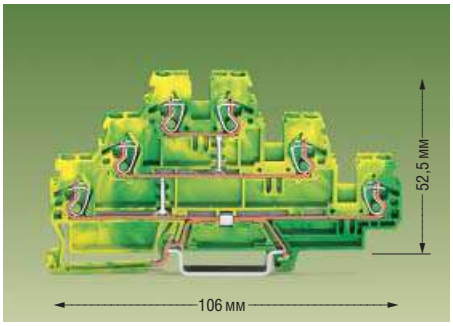

	№ заказа	Упаковка штук
4–проводные двухуровневые клеммы с заземлением,		
внутр. соед., желто–зеленые		
PE	**870–507**	50
Торцевые и промежуточные пластины, 2 мм толщиной		
серые	**870–518**	100 (4 x 25)
оранж.	**870–519**	100 (4 x 25)

	№ заказа	Упаковка штук
6–проводные двухуровневые клеммы с заземлением,		
внутр. соед., желто–зеленые		
PE	**870–537**	50
Торцевые и промежуточные пластины, 2 мм толщиной		
серые	**870–573**	100 (4 x 25)
оранж.	**870–574**	100 (4 x 25)

	№ заказа	Упаковка штук
Трехуровневые клеммы с заземлением, внутр. соед., желто–зеленые		
PE	**870–557**	50
Торцевые и промежуточные пластины, 2 мм толщиной		
серые	**870–568**	50 (2 x 25)
оранж.	**870–569**	50 (2 x 25)

Принадлежности для серии 870 (Маркировка Mini–WSB и WMB–Multi см. раздел «Маркировка»)

Стопор изоляции, 5 шт/полоска

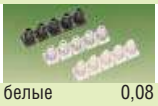

белые	0,08 – 0,2 мм²	**280–470**	200 полосок
светлосерые	0,25 – 0,5 мм²	**280–471**	200 полосок
темносерые	0,75 – 1 мм²	**280–472**	200 полосок

Перемычки, светлосерые, изолированная, I_N 18 А

2–конт.	**870–402**	200 (8 x 25)
3–конт.	**870–403**	200 (8 x 25)
4–конт.	**870–404**	200 (8 x 25)
5–конт.	**870–405**	100 (4 x 25)
:	:	:
10–конт.	**870–410**	100 (4 x 25)

Перемычки, светлосерые, изолированная, I_N 18 А

с 1 на 3	**870–433**	200 (8 x 25)
с 1 на 4	**870–434**	200 (8 x 25)
с 1 на 5	**870–435**	100 (4 x 25)
:	:	:
с 1 на 10	**870–440**	100 (4 x 25)

Маркировочные полоски, прозрачные, для центральной маркировки – групповой маркировки – длина 1 м, ширина 7,5 мм

чистая	**709–196**	10